ENSTO

BETA-BT series

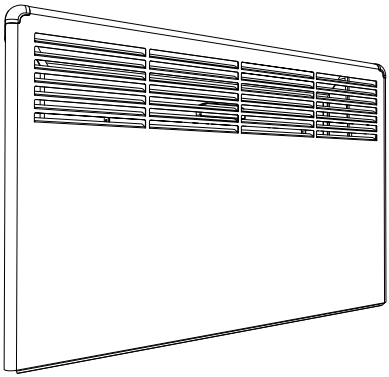

ENG Installation and Operation Instructions..... 10
FIN Asennus- ja käyttöohjeet..... 13
SWE Installations- och bruksanvisningar..... 16
DEU Installations- und Bedienungsanleitung..... 19
EST Paigaldus- ja kasutusjuhend 23
FRA Instructions d'installation et d'utilisation..... 26
LAV Uzstādīšanas un ekspluatācijas instrukcijas..... 30
LIT Montavimo ir eksploatavimo instrukcijos..... 33
NOR Installeringsinstruksjoner og bruksanvisning..... 36
POL Instrukcja instalacji i obsługi..... 39
SRB Uputstvo za ugradnju i rad..... 43
RUS Руководство по установке и эксплуатации..... 46
UKR Інструкції з установки та експлуатації..... 51

Bluetooth®

IP21 / IP24

001

RAK124
12.11.2019

© Ensto 2019

1.1

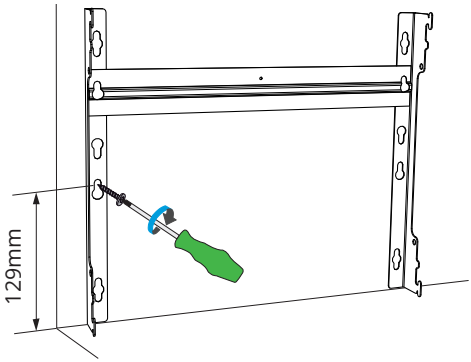

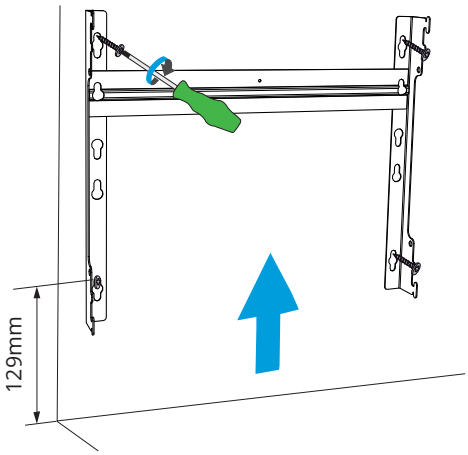

1.2

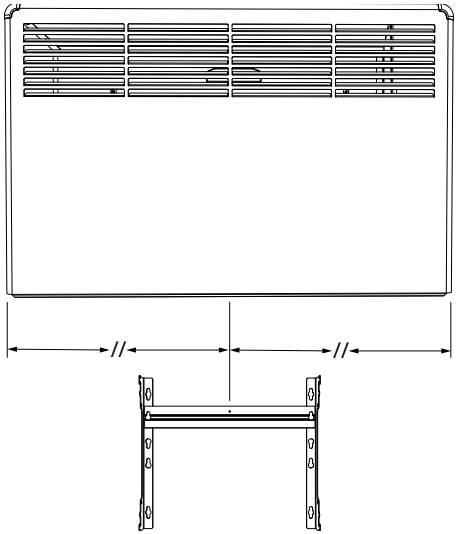

1.3

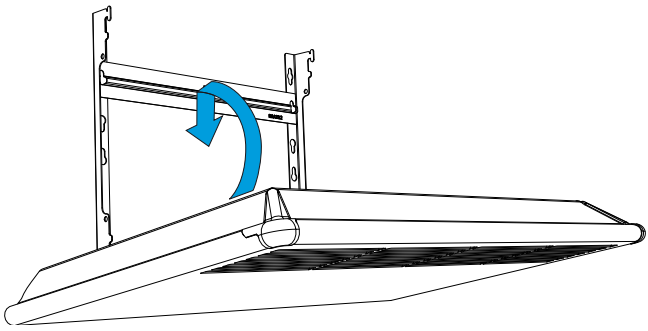

RAK124 / © Ensto 2019

1.4

IP24

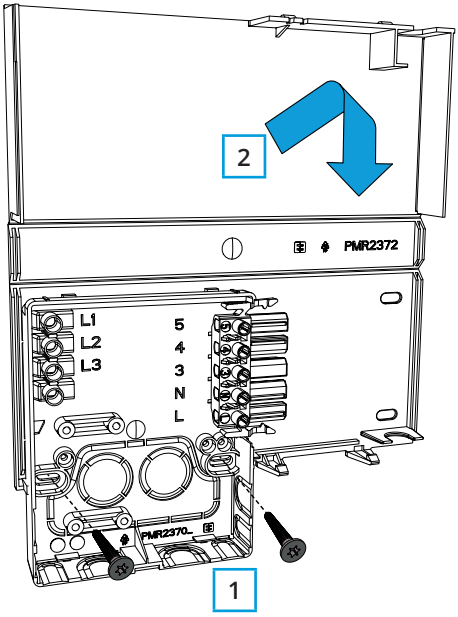
2
PMR2372
L1
L2
L3
5
4
3
N
L
PMR2370_
1

1.5

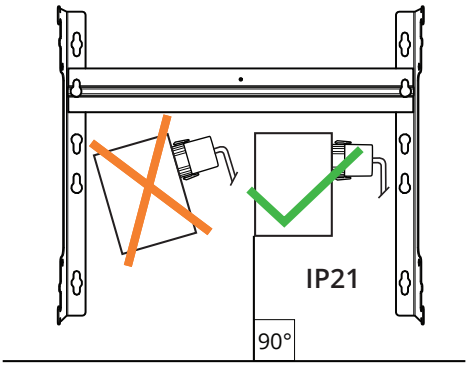
IP21
90°

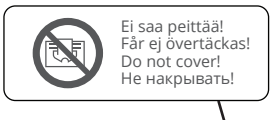
Ei saa peittää!
Får ej övertäckas!
Do not cover!
Не накрывать!

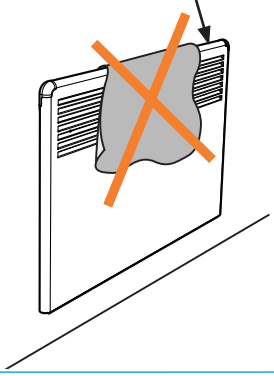

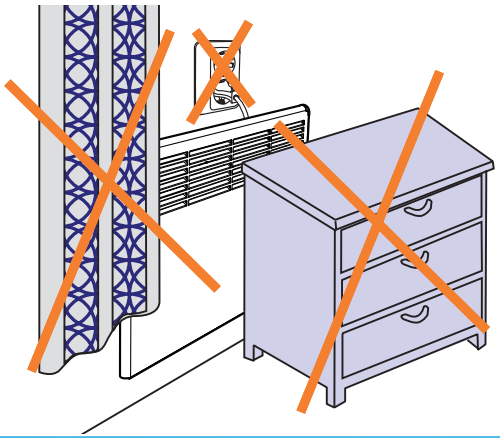

2.a

U(V) = 230V +10%, -15%, 50 Hz

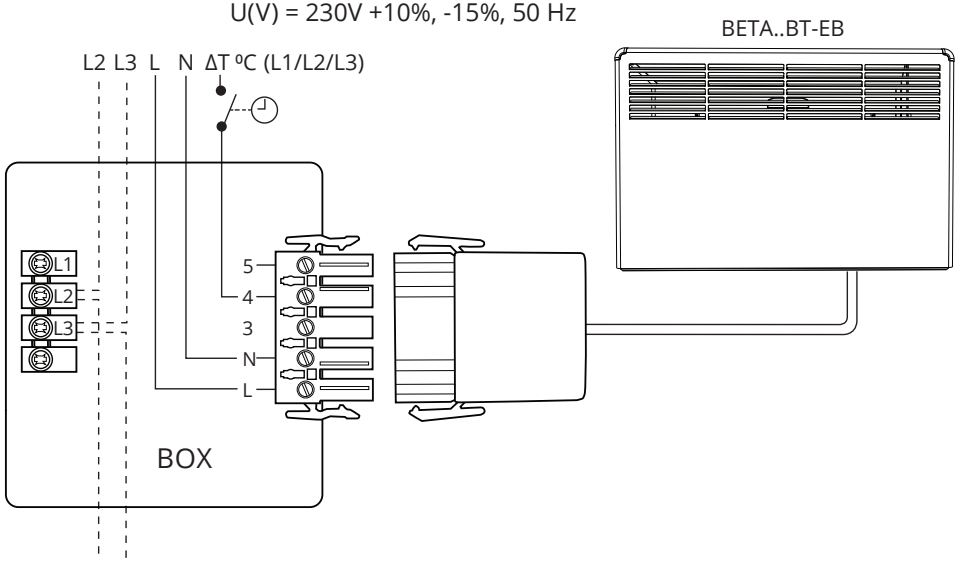

2.b

U(V) = 400V + 5%, -10%, 50Hz

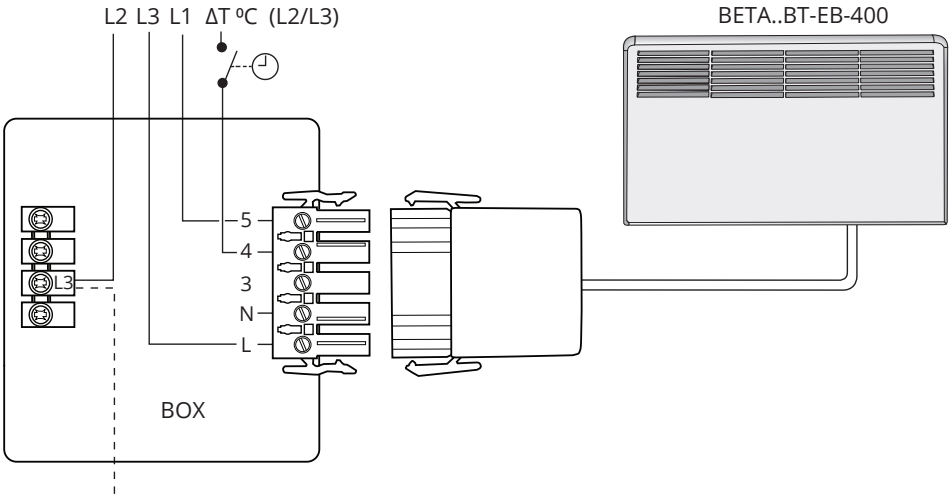

RAK124 / © Ensto 2019

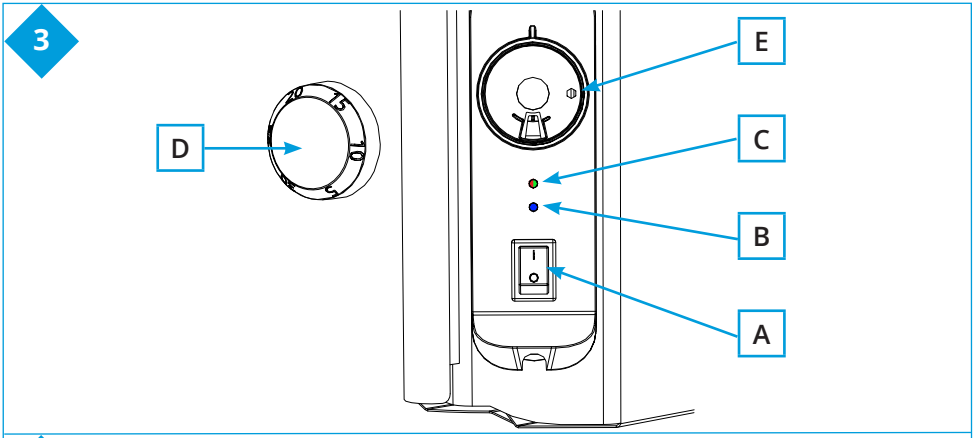
3
D
E
C
B
A

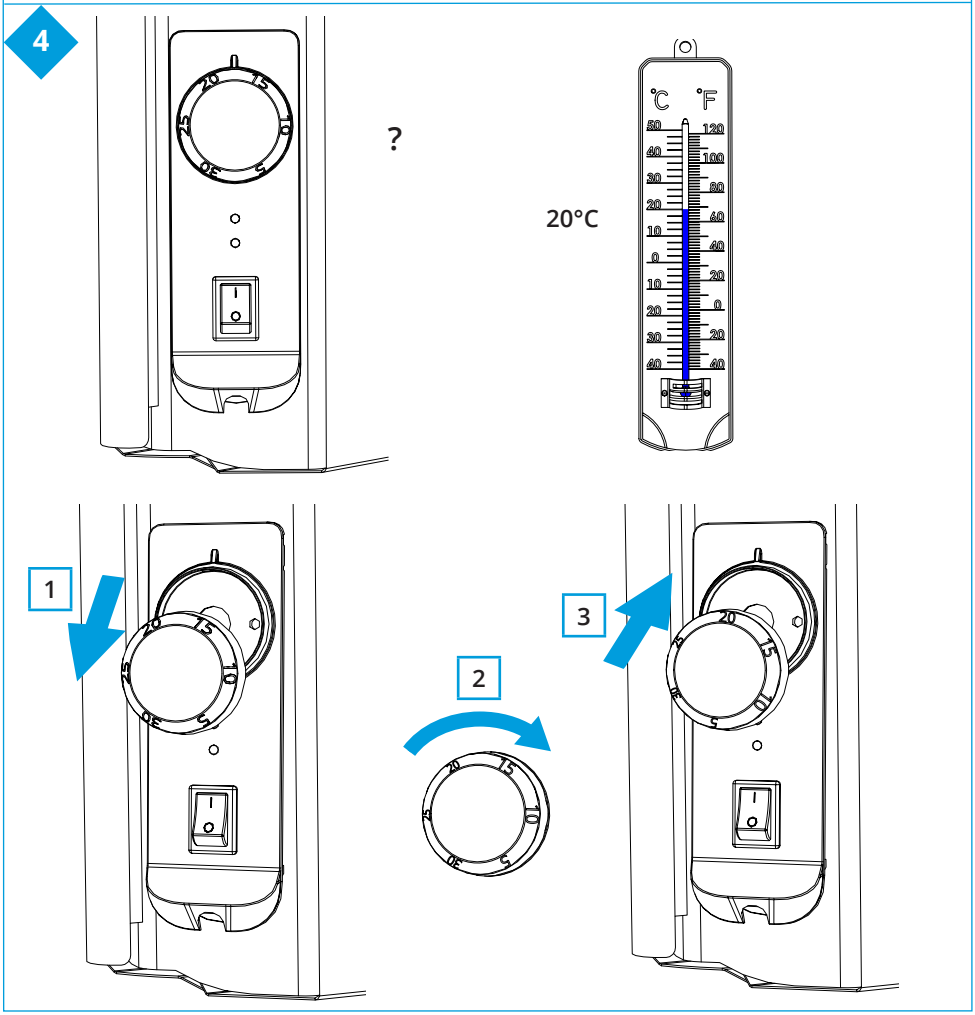
4
?
20°C
℃
℉
1
2
3

5.1

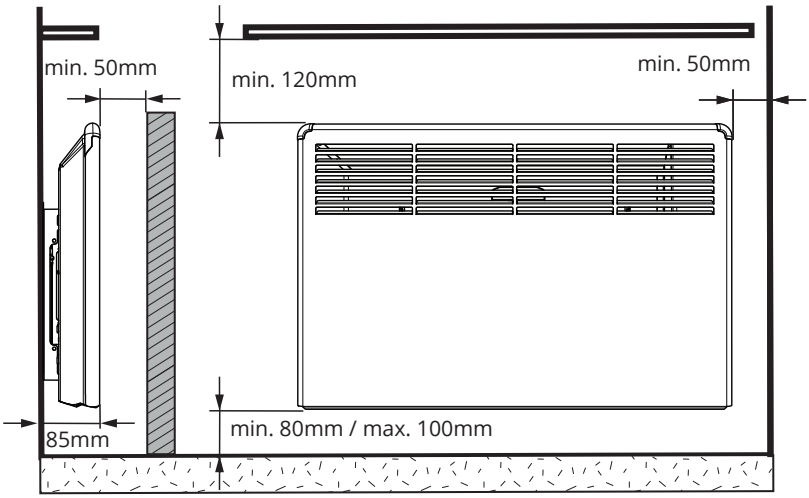

5.2

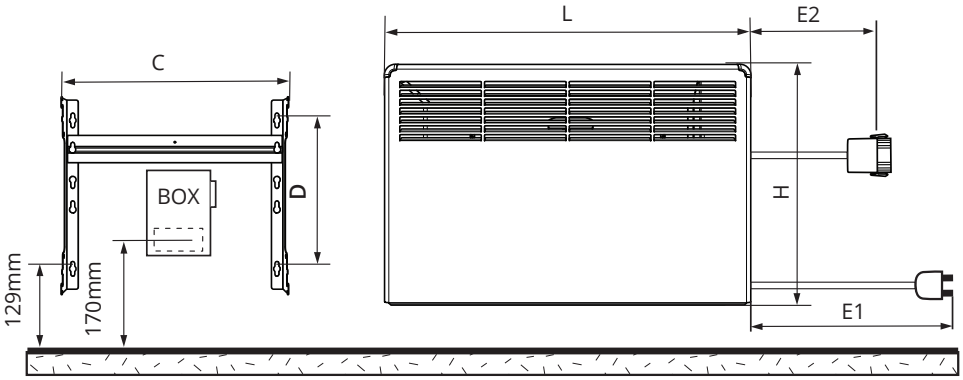

RAK124 / © Ensto 2019

TYPE	*P/W	U/V	IP	H/mm	L/mm	D/mm	C/mm	E1/mm	E2/mm
BETA2-BT-EB	250	230	21	389	451	218	300		500
BETA5-BT-EB	500	230	21	389	585	218	300		500
BETA7-BT-EB	750	230	21	389	719	218	440		500
BETA10-BT-EB	1000	230	21	389	853	218	440		500
BETA15-BT-EB	1500	230	21	389	1121	218	700		700
BETA20-BT-EB	2000	230	21	389	1523	218	1000		700
BETA2-BT-EB-400	250	400	21	389	451	218	300		500
BETA5-BT-EB-400	500	400	21	389	585	218	300		500
BETA7-BT-EB-400	750	400	21	389	719	218	440		500
BETA10-BT-EB-400	1000	400	21	389	853	218	440		500
BETA15-BT-EB-400	1500	400	21	389	1121	218	700		700
BETA20-BT-EB-400	2000	400	21	389	1523	218	1000		700
BETA2-BT-EP	250	230	21	389	451	218	300	1000	
BETA5-BT-EP	500	230	21	389	585	218	300	1000	
BETA7-BT-EP	750	230	21	389	719	218	440	1000	
BETA10-BT-EP	1000	230	21	389	853	218	440	1000	
BETA15-BT-EP	1500	230	21	389	1121	218	700	1750	
BETA20-BT-EP	2000	230	21	389	1523	218	1000	1750	
BETA2-BT-EB-IP24	250	230	24	389	451	218	300		500
BETA5-BT-EB-IP24	500	230	24	389	585	218	300		500
BETA7-BT-EB-IP24	750	230	24	389	719	218	440		500
BETA10-BT-EB-IP24	1000	230	24	389	853	218	440		500
BETA15-BT-EB-IP24	1500	230	24	389	1121	218	700		700
BETA20-BT-EB-IP24	2000	230	24	389	1523	218	1000		700
BETA2-BT-EB-IP24-400	250	400	24	389	451	218	300		500
BETA5-BT-EB-IP24-400	500	400	24	389	585	218	300		500
BETA7-BT-EB-IP24-400	750	400	24	389	719	218	440		500
BETA10-BT-EB-IP24-400	1000	400	24	389	853	218	440		500
BETA15-BT-EB-IP24-400	1500	400	24	389	1121	218	700		700
BETA20-BT-EB-IP24-400	2000	400	24	389	1523	218	1000		700

*P ≈ +5%, -10%

6.1

Available on the App Store

GET IT ON Google play

Ensto Heat Control

Android version 4.3 and above
iOS version 8.0 and above

6.2

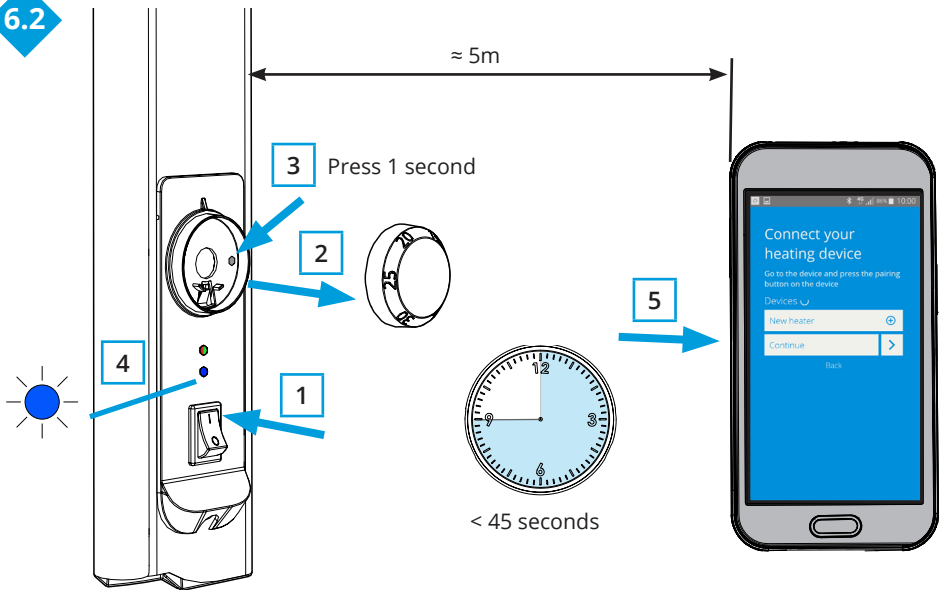

6.3

RAK124 / © Ensto 2019

6.4

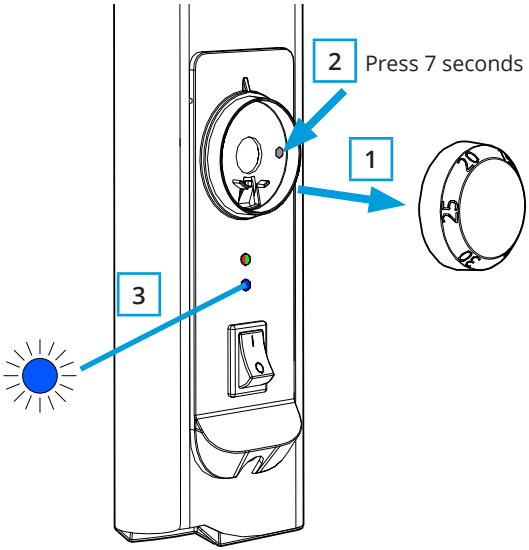

7

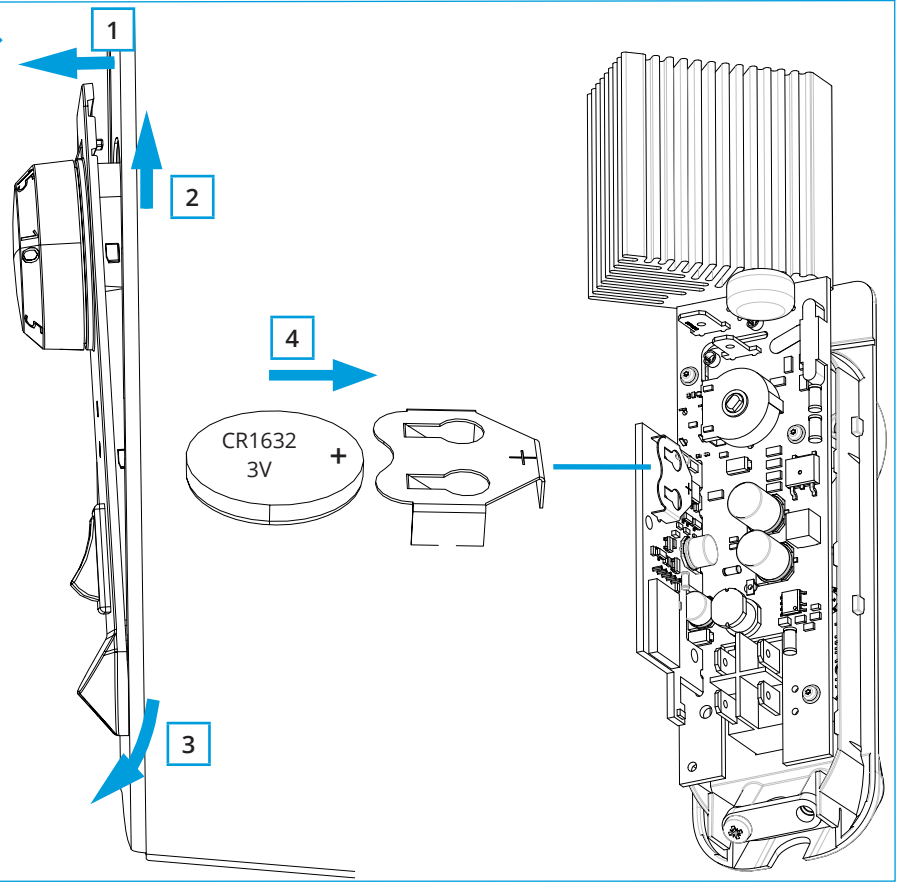

ENG **Beta-BT Heaters**

Installation and Operation Instructions

Safety Instructions

- The heaters may only be installed by electrically skilled person.
- The power supply must be disconnected before carrying out any installation or maintenance work on this heater.
- The instruction manual must be stored in a safe location and be available for future installation and service.
- People who are not able to operate according to the manual must not use this appliance.
- CAUTION – Some parts of this heater can become very hot and cause burns. Particular attention has to be where children and vulnerable people are present.
- Children of less than 3 years should be kept away unless continuously supervised.
- Children aged from 3 years and less than 8 years shall only switch on / off the heater provided that it has been placed or installed in its intended normal operating position and they have been given supervision or instruction concerning the use of the heater in a safe way and understand the hazards involved. They shall not plug in, regulate and clean the heater or perform user maintenance.
- If the supply cord is damaged, it must be replaced by the manufacturer or electrically skilled person.

Product Information

- The heaters are intended for permanent installation on the wall rack included in the package, figures 1.1 - 1.4.
- WARNING - In order to avoid overheating, do not cover the heater, figure 1.5.
- Do not install the heater immediately below a socket outlet, figure 1.5.
- Connect the heater according to the wiring diagram, figures 2a and 2b.
- External voltage has to be connected to terminal 4, if you want to be able to use external temperature control.
- The heaters are double-insulated, class II. Separate earth is not required.
- The dripping water protected BETA IP21 heater must not be installed in places in which it can be subjected to spraying water.
- The splashproof BETA IP24 heater must not be installed in places in which it can be subjected to water jets.
- When the BETA heater is installed in a bathroom, the switch and other controls must not be within the bather's reach.
- The heaters are equipped with an electronic thermostat.
- The auxiliary energy consumption is less than 0,5W.
- Radio frequency range is 2,4 ... 2,483 GHz.
- Radio maximum power is +3 dBm.

LED indicators

LED indicator C		Green: thermostat is on, heating is off
		Red: heating is on
LED indicator B		Blue blinking: pairing is ongoing
		Blue blinking quickly: factory defaults are resetting
		Blue: temperature change
LED indicators C and B	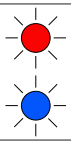	Red and blue blinking alternately: faulty sensor

RAK124 / © Ensto 2019

Control Panel, figure 3

A	Power switch
B	Blue LED indicator
C	Red / Green LED indicator
D	Adjustment knob
E	Pairing the heater with mobile device / Factory reset

Commissioning the Heater

- Use the power switch (A) to switch the heater on (position **I**) and off (position **0**).
- Adjust the desired temperature with the adjustment knob (D).

Calibrating the Adjustment Knob, figure 4

- Check the temperature after approximately 24 hours. If the temperature does not match the set value, calibrate the adjustment knob on the thermostat.
- Remove the adjustment knob.
- Put the knob on the toothing in such a manner, that the knob indicates the actual temperature.
- Set the desired temperature with the adjustment knob.

User Instructions for Ensto Heat Control Application

With this application you can program and change the settings of your heater. Bluetooth technology is used for the wireless connection. You can connect to one device at a time. The range in free space is approximately 5m.

Commissioning

- Download the Ensto Heat Control application from Apple Store or Google Play, figure 6.1.
- Open the application. In "***DEMO***" mode you can practice using the application. The Tutorial video shows application's features and guides you through the commissioning. At any time, you can go back to the Tutorial through the "***Support***" menu.
- After the Tutorial, pair your mobile device with your heater, figure 6.2.
  - » Switch on the heater with the power switch (A).
  - » Remove the adjustment knob (D).
  - » Press the Bluetooth button (E) on the heater for 1 second.
  - » The blue LED indicator (B) blinks.
  - » When the application has found your heater, you can see the default name "***New heater***" on your mobile display.
  - » Press the "***New heater***" button within 45 seconds.
  - » The blue LED indicator (B) turns off, when the pairing is completed or 45 seconds is exceeded.
  - » Put the adjustment knob (D) in place.
- Now you can find your heater in "***Devices / My devices***".

Temperature Change with Calendar, Boost and Vacation

- With this application you can change the setting temperature adjusted with the adjustment knob (D) on the heater.
- The change may be either a rise or a drop in temperature.
- The blue LED indicator (B) is on when the temperature change is in use.
- Press the button on home display to enter the editing mode.
- "***Calendar***" is intended for weekly reoccuring events. For example, on weekdays you can drop the temperature overnight, as well as when you are away from the building. Note! When making settings for overnight, the night must be in two sections.
- "***Boost***" is intended for a temporary temperature change. For example, after a shower you can raise the temperature in the bathroom, so that the floor will dry faster.
- "**Vacation**" is intended for long-term changes in temperature, e.g for a weekend break or an annual holiday.

- The "***Calendar***", "***Boost***" and "***Vacation***" buttons are on / off buttons. When the temperature change is activated, the "***Calendar***" and "***Vacation***" buttons are green, the "***Boost***" button is orange.
- When the function "***Adaptive temperature change***" is active, the thermostat will advance the heating, so that the desired temperature has been reached at the scheduled time. By default, the function is on.

External Temperature Control

- You can use external temperature control, if external voltage has been connected to the heater.
- Disable / Enable the function from "***Settings / External control***".
- From "***Temperature***" you can set desired absolute temperature value. "***Temperature change***" can be either a rise or a drop in the set point temperature. The default for external control is absolute temperature 10 °C.
- The blue LED indicator (B) is on when the temperature change is in use.
- If the "***External Control / Temperature***" is enabled you cannot use the adjustment knob for setting temperature.

Home Screen, figure 6.3

F	Active device
G	Set point temperature
H	Actual temperature
K	On / Off button
L	Enter editing mode

Resetting the Factory Settings, figure 6.4

- Remove the adjustment knob (D).
- Press the Bluetooth button (E) on the heater.
- After 7 seconds, the blue LED (B) indicator B starts to blink quickly.
- Paired devices, consumption information and calendar settings are removed.

Battery

- The purpose of the battery is to maintain the time during power cuts. If the clock does not keep correct time, the battery must be replaced. The battery change interval is several years and is usage dependent.

The battery may only be replaced by a skilled or instructed person.
Disconnect the power supply before replacing the battery.

- Remove the thermostat, figure 7.
- The battery is located on the thermostat circuit card.
- Replace the battery with same type of battery as the original, CR1632.
- Put the thermostat in place.
- Dispose of the empty battery according to local recycling guidelines.

Environmental Aspects

The heater's cardboard packing is suitable for recycling.

When the heater is at the end of the life cycle, it must be disposed of properly according to local recycling guidelines.

Warranty

The warranty period for Ensto Beta heaters is 5 years from the date of purchase but no longer than 6 years from the date of manufacture. The manufacture date is located on the rating label.

Warranty terms, see the product card www.ensto.com.

Declaration of Conformity

Hereby, Ensto Finland Oy declares that the Beta-BT heaters are in compliance with Directive 2014/53/EU. The full text of the EU declaration of conformity is available at the following internet address: www.ensto.com.

FIN **Beta-BT lämmittimet**

Asennus- ja käyttöohjeet

Turvallisuusohjeet

- Lämmittimet saa asentaa vain sähköalan ammattihenkilö.
- Virransyöttö on katkaistava ennen lämmittimen asentamista tai huoltotöitä.
- Tämä asennusohje on säilytettävä ja sen on oltava käytettävissä asennuksessa ja huollossa tulevaisuudessakin.
- Henkilöt, joilla ei ole riittävää osaamista toimia ohjeen mukaisesti, eivät saa käyttää tätä laitetta.
- VAROITUS - Tietyt lämmittimen osat saattavat kuumeta niin paljon, että ne voivat aiheuttaa palovammoja. Huomioi erityisesti läsnäolevat lapset ja heikossa asemassa olevat ihmiset.
- Alle 3-vuotiaat lapset on pidettävä poissa elleivät he ole jatkuvassa valvonnassa.
- Yli 3- ja alle 8-vuotiaat lapset saavat ainoastaan kytkeä päälle / pois lämmittimen edellyttäen, että se on asennettu oikein käyttötarkoituksen mukaisesti, ja että heitä on ohjeistettu laitteen turvallisesta käytöstä ja he ymmärtävät mahdolliset vaaratilanteet. He eivät saa kytkeä, säätää tai puhdistaa lämmitintä, eivätkä suorittaa huoltotoimenpiteitä.
- Jos lämmittimen liitosjohto on vaurioitunut, sen saa vaihtaa vain valmistaja tai sähköalan ammattihenkilö.

Tuotetiedot

- Lämmittimet on tarkoitettu kiinteään asennukseen, mukana seuraavan seinätelineen avulla, kuvat 1.1 - 1.4.
- VAROITUS - Ylikuumenemisen välttämiseksi, älä peitä lämmitintä, kuva 1.5.
- Älä asenna lämmitintä heti pistorasian alle, kuva 1.5.
- Kytke lämmitin kytkentäkaavion mukaisesti, kuvat 2a ja 2b.
- Ulkoinen jännite on kytkettävä liittimeen 4, jos haluat käyttää ulkoista lämpötilan ohjausta.
- Lämmittimet ovat kaksoiseristettyjä, luokka II. Erillistä suojamaadoitusta ei tarvita.
- Tippuvalta vedeltä suojattua BETA IP21 lämmitintä ei saa asentaa tilaan, jossa se voi joutua alttiiksi roiskuvalle vedelle.
- Roiskevesisuojattua BETA IP24 lämmitintä ei saa asentaa tilaan, jossa se voi joutua alttiiksi vesisuihkulle.
- Jos BETA lämmitin asennetaan kylpyhuoneeseen, sähkökatkaisin ja muut ohjaukset eivät saa olla kylpemässä olevan henkilön ulottuvilla
- Lämmittimet on varustettu elektronisella termostaatilla.
- Sähkönkulutus valmiustilassa on alle 0,5W.
- Radion taajuusalue on 2,4 ... 2,483 GHz.
- Radion maksimi teho on +3 dBm.

LED merkkivalojen toiminta

LED merkkivalo C		Vihreä palaa: termostaatti on päällä ja lämmitys on pois päältä
		Punainen palaa: lämmitys on päällä
LED merkkivalo B		Sininen vilkkuu: paritus käynnissä
		Sininen vilkkuu nopeasti: tehdasasetukset palautuvat
		Sininen palaa: lämpötilan muutos on kytkettynä
LED merkkivalot C ja B	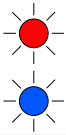	Punainen ja sininen vilkkuu vuorotellen: anturivika

Ohjauspaneeli, kuva 3

A	Lämmittimen virtakytkin
B	Sininen LED merkkivalo
C	Punainen / Vihreä LED merkkivalo
D	Säätöpyörä
E	Lämmittimen ja mobiililaitteen paritus / Tehdasasetusten palautus

Lämmittimen käyttöönotto

- Käytä virtakytkintä (A) kytkeäksesi lämmittimen päälle (asento **I**) ja pois päältä (asento **0**).
- Säädä haluttu lämpötila säätöpyörällä (D).

Säätöpyörän kalibrointi, kuva 4

- Tarkista lämpötila noin 24 tunnin kuluttua. Jos lämpötila ei vastaa asetettua arvoa, kalibroi termostaatin säätöpyörä.
- Irrota säätöpyörä.
- Laita säätöpyörä hammastukseen siten, että säätöpyörä näyttää todellista lämpötilaa.
- Aseta haluttu lämpötila säätöpyörän avulla.

Ensto Heat Control sovelluksen käyttö

Sovelluksella voit ohjelmoida ja muuttaa lämmittimesi asetuksia. Langattomassa yhteydessä käytetään Bluetooth tekniikkaa. Voit olla yhteydessä yhteen laitteeseen kerrallaan. Kuuluvuus vapaassa tilassa on noin 5m.

Käyttöönotto

- Lataa Ensto Heat Control sovellus Apple Storesta tai Google Playsta, kuva 6.1.
- Avaa sovellus. "***DEMO***" tilassa voit harjoitella sovelluksen käyttöä. Opastusvideo esittelee sovelluksen toimintoja ja opastaa asetusten teossa. Voit milloin tahansa palata takaisin opastusvideoon "***Tuki***" valikon kautta.
- Opastusvideon jälkeen parita mobiililaite ja lämmitin, kuva 6.2.
  - » Kytke lämmitin päälle virtakytkimestä (A).
  - » Irrota säätöpyörä (D).
  - » Paina lämmittimen termostaatin Bluetooth painiketta (E) yhden sekunnin ajan.
  - » Sininen LED merkkivalo (B) vilkkuu.
  - » Kun sovellus on löytänyt lämmittimesi, mobiililaitteesi näytöllä näkyy sovelluksen oletuksena lämmittimelle antama nimi "***Uusi lämmitin***".
  - » Paina "***Uusi lämmitin***" painiketta 45 sekunnin kuluessa.
  - » Termostaatin sininen LED merkkivalo E sammuu, kun yhteys on muodostettu tai 45 sekuntia on ylittynyt.
  - » Laita säätöpyörä (D) paikalleen.
- Lämmitin löytyy nyt kohdasta "***Laitteet / Omat laitteet***".

Lämpötilan muuttaminen kalenterin, tehostuksen ja lomatoiminnon avulla

- Sovelluksella voit muuttaa lämmittimen termostaatin säätöpyörällä (D) tekemääsi asetuslämpötilaa.
- Muutos voi olla joko lämpötilan korotus tai pudotus.
- Sininen LED merkkivalo (B) palaa muutoksen ollessa kytkettynä.
- Kotinäkymän painikkeilla pääset muokkaamaan kalenterin, tehostuksen ja loman asetuksia.
- "***Kalenteri***" on tarkoitettu viikottain toistuviin tapahtumiin. Voit esimerkiksi arkipäivisin pudottaa lämpötiloja yön ja poissaolon ajaksi sekä viikonloppuisin yön ajaksi. Huomaa asetuksia tehdessäsi vuorokauden vaihtuminen eli yöjakso on tehtävä kahdessa osassa.
- "***Tehostus***" on tarkoitettu tilapäiseen lämpötilan muutokseen. Voit esimerkiksi suihkun jälkeen nostaa kylpyhuoneen lämpötilaa, jotta lattia kuivuisi nopeammin.
- "***Loma***" on tarkoitettu pitkäaikaiseen lämpötilan muutokseen, esim. viikonloppumatkan tai vuosiloman ajaksi.

- Kotinäkymän "***Kalenteri***", "***Teho***" ja "***Loma***" painikkeet ovat "Päälle / Pois" painikkeita. Kun lämpötilan muutos on aktiivinen, "***Kalenteri***" ja "***Loma***" painikkeet ovat vihreitä, "***Teho***" painike on oranssi.
- Kun "***Mukautuva ajastus***" -toiminto on päällä, termostaatti aikaistaa lämmitystä siten että haluttu lämpötila on jo saavutettu ajastettuna ajankohtana. Oletuksena toiminto on päällä.

Ulkoinen lämpötilan ohjaus

- Voit käyttää ulkoista ohjausta, jos ulkoinen jännite on kytketty lämmittimeen.
- Ota pois käytöstä / Ota käyttöön toiminto "***Asetukset / Ulkoinen ohjaus***".
- Valikosta "***Lämpötila***" voit asettaa halutun absoluuttisen lämpötila-arvon. "***Lämpötilan muutos***" voi olla joko lämpötilan korotus tai pudotus. Ulkoisen ohjauksen oletusarvo on absoluuttinen 10 °C.
- Sininen LED merkkivalo (B) palaa, kun lämpötilan muutos on aktiivinen.
- Jos "***Ulkoinen ohjaus / Lämpötila***" on käytössä, et voi käyttää säätöpyörää lämpötilan asetuksiin.

Kotinäyttö, kuva 6.3

F	Aktiivinen laite
G	Asetettu lämpötila
H	Todellinen lämpötila
K	Päälle / Pois painike
L	Mene muokkaustilaan

Tehdasasetusten palautus

- Irrota säätöpyörä (D).
- Paina lämmittimen termostaatin Bluetooth painiketta (E).
- Seitsemän sekunnin jälkeen, sininen LED merkkivalo (B) vilkkuu nopeasti.
- Paritetut laitteet, kulutustiedot ja kalenterin asetukset on poistettu.

Paristo

- Pariston tarkoitus on ylläpitää kellonaikaa virtakatkojen aikana. Jos kello ei pysy ajassa, paristo on vaihdettava. Pariston vaihtoväli on useita vuosia ja riippuu käytöstä.

Pariston saa vaihtaa vain sähköalan ammattihenkilö tai opastettu henkilö.
Katkaise virransyöttö ennen pariston vaihtoa.

- Irrota termostaatti, kuva 7.
- Paristo on termostaatin piirilevyllä.
- Vaihda paristo saman tyyppiseen kuin alkuperäinen, CR1632.
- Laita termostaatti paikalleen.
- Hävitä tyhjä paristo paikallisten kierrätysohjeiden mukaisesti.

Ympäristönäkökohdat

Tuotteen pahvipakkaus soveltuu laitettavaksi sellaisenaan pahvinkeräykseen.
Elinkaaren lopussa lämmitin on hävitettävä asianmukaisesti paikallisia kierrätysohjeita noudattaen.

Takuu

Ensto Beta –lämmittimien takuuaika on 5 vuotta ostopäivästä, kuitenkin enintään 6 vuotta valmistuspäivästä. Valmistuspäivä on tuotteen arvokilvessä.

Takuuehdot, katso kyseessä olevan tuotteen tuotekortti www.ensto.com.
Tekninen tuki: +358 200 29 009.

Vaatimustenmukaisuusvakuutus

Ensto Finland Oy vakuuttaa, että Beta-BT-lämmittimet ovat direktiivin 2014/53/EU mukaisia. EU-vaatimustenmukaisuusvakuutuksen täysimittainen teksti on saatavilla seuraavassa internetosoitteessa: www.ensto.com.

SWE **Beta-BT elradiatorer**

Installations- och bruksanvisningar

Säkerhetsinstruktioner

- Elradiatorerna får endast installeras av en fackkunnig person.
- Strömförsörjningen måste alltid kopplas från innan början av installations- eller underhållsarbeten.
- Manualen ska förvaras på en säker plats och vara tillgänglig för framtida installation och service.
- Personer som inte har tillräcklig kunskap att följa givna anvisningar, får inte använda denna elradiator.
- VARNING - Vissa delar av denna elradiator kan bli mycket varma och orsaka brännskador. Särskild uppmärksamhet måste iakttas där barn och sårbara människor är närvarande.
- Barn under 3 år bör hållas borta om inte kontinuerligt övervakas.
- Barn från 3 år och mindre än 8 år får endast slå på / stänga av elradiator, förutsatt att den har placerats eller installerats i dess avsedda normalt driftsläge och de har fått instruktioner angående användning av elradiator på ett säkert sätt och förstår de risker som kan uppkomma. De får inte koppla in, reglera och rengöra elradiator eller utföra användarunderhåll.
- Om denna elradiators anslutningsledning skadas, får den ändast bytas av tillverkaren eller av en fackkunnig person.

Produktinformation

- Elradiatorerna är avsedda för fast installation, med det medföljande väggfästet, bilder 1.1 - 1.4.
- VARNING - För att undvika överhettning, täck inte elradiatorn, bild 1.5.
- Installera inte elradiatorn omedelbart under ett uttag, bild 1.5.
- Anslut elradiatorn enligt kopplingsschemat, bilder 2a och 2b.
- Extern spänning måste anslutas till kopplingsklämma 4, om du vill kunna använda extern temperaturkontroll.
- Elradiatorerna är dubbelisolerade, klass II. Därför behövs inte separat skyddsjord.
- Droppskyddad BETA IP21 elradiatorn får inte installeras på en sådan plats, där den utsätts för strilande vatten.
- Strilsäker BETA IP24 elradiatorn får inte installeras på en sådan plats, där den utsätts för sprutande vatten.
- Om BETA elradiatorn installeras i ett badrum måste den placeras så att badaren inte kan vidröra strömbrytaren eller de övriga styrningar.
- Elradiatorerna är utrustade med en elektronisk termostat.
- Energiförbrukning i standby läge är mindre än 0,5W.
- Radiofrekvensområde är 2,4 ... 2,483 GHz.
- Radio maximal effekt är +3 dBm.

LED-indikatorer

LED-indikator C		Grön: termostaten är på, värmen är avstängd
		Röd: värmen är påkopplad
LED-indikator B		Blå blinkar: parkoppling pågår
		Blå blinkar snabbt: fabriksinställningarna återställs
		Blå: temperaturförändring
LED-indikatorer C och B	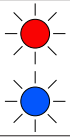	Blå och röd blinkar alternerande: felaktig givare

RAK124 / © Ensto 2019

Styrningspanel, bild 3

A	Strömbrytare
B	Blå LED-indikator
C	Röd / Grön LED-indikator
D	Inställningsratt
E	Parkoppla elradiator med mobilenhet / Fabriksåterställning

Idrifttagning av elradiatorn

- Använd strömbrytaren (A) för att slå på (läge **I**) och stänga av (läge **0**) elradiatorn.
- Justera önskad temperatur med inställningsratten (D).

Kalibrera inställningsratt, bild 4

- Kontrollera termperaturen efter ca 24 timmar. Om temperaturen inte stämmer överens med inställt värde, kalibrera inställningsratten på termostaten.
- Dra ut inställningsratten (D).
- Placera ratten på axelns kugghjul så, att inställningsratten visar rätt temperatur.
- Ställ in önskad temperatur med inställningsratten.

Bruksanvisningar för Ensto Heat Control applikation

Med denna applikation kan du programmera och ändra inställningarna för din termostat. Den trådlösa anslutningen använder Bluetooth teknik. Du kan ansluta till en apparat i taget. Räckvidd i ledigt utrymme är ca 5m.

Idrifttagning

- Ladda ner Ensto Heat Control applikationen från Apple Store eller Google Play, bild 6.1.
- Öppna applikationen. I "***DEMO***" läget kan du öva med att använda applikationen. Handledning videon visar applikationens funktioner och guidar dig genom idrifttagning. Du kan när som helst gå tillbaka till videon via "***Stöd***" menyn.
- Efter Handledning videon, parkoppla din mobilenhet med din elradiator, bild 6.2.
  - » Slå på elradiatorn med strömbrytaren (A).
  - » Dra ut inställningsratten (D).
  - » Tryck på Bluetooth knappen (E) på elradiatorn i 1 sekund.
  - » Blåa LED-indikatorn (B) blinkar.
  - » När applikationen har hittat din elradiator, visar din mobilenhet namnet "***Ny elradiator***" angett av applikationen.
  - » Tryck på "***Ny elradiator***" knapp inom 45 sekunder.
  - » Blåa LED-indikatorn (B) slocknar, när parkopplingen är klar eller 45 sekunder överskrids.
  - » Sätt inställningsratten (D) på plats.
- Nu kan du hitta din elradiator i "***Apparater / Mina apparater***".

Temperaturförändring med Kalender, Effektivering och Semester

- Du kan ändra inställningstemperaturen, som är justerad med termostatens inställningsratt (D).
- Förändringen kan antingen vara en höjning eller sänkning av temperatur.
- Blåa LED-indikatorn (B) lyser, när temperaturförändring är påslagen.
- Tryck på knappen på hemskärmen för att gå till redigeringsläget.
- "***Kalender***" är avsedd för varje vecka återkommande händelser. Till exempel, på vardagar kan du sänka temperaturen över natten och medan du är borta. OBS! När du gör inställningar för över natten, måste natten ställas in i två sektioner.
- "***Effektivering***" är avsedd för en temporär temperaturförändring. Till exempel, efter duschen kan du höja temperaturen i badrummet, så att golvet torkar snabbare.
- "***Semester***" är avsedd för en långvarig temperaturförändring, t.ex. en resa under veckoslutet eller årlig semester.

- "***Kalender***", "***Effektivering***" och "***Semester***" knappar är på / av knappar. När temperaturförändring är aktiverad, "***Kalender***" och "***Semester***" knapparna är gröna, "***Effektivering***" knappen är orange.
- När "***Adaptiva temperaturförändring***" är aktiv, förutser termostaten uppvärmningsbehovet så, att önskad temperatur är nådd vid den schemalagda tiden. Som standard är funktionen på.

Extern temperaturkontroll

- Du kan använda extern temperaturkontroll, om extern spänning är ansluten till elradiatorn.
- Inaktivera / Aktivera funktionen från "***Inställningar / Extern kontroll***".
- Från "***Temperatur***" kan du ställa in önskat absolut temperaturvärde. "***Temperaturförändring***" kan antingen vara en höjning eller sänkning av temperatur. Standard för extern kontroll är absolut temperatur 10 °C.
- Blåa LED-indikatorn (B) lyser, när temperaturförändringen är aktiverad.
- Om "***Extern kontroll / Temperatur***" är aktiverad, du kan inte använda inställningsratten för att ställa in temperatur.

Hemskärm, bild 6.3

F	Aktiva apparat
G	Inställda temperatur
H	Verkliga temperatur
K	På / Av knapp
L	Gå till redigeringsläge

Återställa fabriksinställningar, bild 6.4

- Dra ut inställningsratten (D).
- Tryck på Bluetooth (E) knappen på elradiatorn.
- Efter 7 sekunder, blåa LED-indikatorn börjar blinka snabbt.
- Parkopplade apparater, förbrukningsinformation och kalenderinställningar förloras.

Batteri

- Syftet med batteriet är att behålla tiden vid strömavbott. Om klockan inte håller rätt tid, måste batteriet bytas ut. Batteribyteintervallet är flera år och är beroende av användningen.

Batteriet får endast bytas ut av en fackkunnig eller instruerad person.
Koppla från strömförsörjningen innan du byter batteriet.

- Ta bort termostaten, bild 7.
- Batteriet är placerat på kretskortet.
- Byt ut batteriet med samma typ av batteri som originalet, CR1632.
- Sätt termostaten på plats.
- Kassera det tomma batteriet i enlighet med lokala riktlinjer för återvinning.

Miljösynpunkter

Elradiatorns kartongförpackning är lämplig för återvinning.
När elradiatorn är i slutet av livscykeln, måste den kasseras enligt lokala riktlinjer för återvinning.

Garanti

Garantitiden för Ensto Beta elradiatorer är 5 år från inköpsdagen, dock högst 6 år från tillverkningsdagen. Tillverkningsdatumet ligger på märketiketten. Garantivillkor, se produktkortet www.ensto.com.

Teknisk hjälp: + 46 8 556 309 00

Försäkran om överensstämmelse

Härmed försäkrar Ensto Finland Oy att Beta-BT elradiatorer överensstämmer med direktiv 2014/53/EU. Den fullständiga texten till EU-försäkran om överensstämmelse finns på följande webbadress: www.ensto.com.

RAK124 / © Ensto 2019

DEU **Beta-BT-Heizgerät**

Installations- und Bedienungsanleitung

Sicherheitsanleitung

- Die Heizkörper dürfen nur von qualifizierten Elektrofachleuten installiert werden.
- Die Stromversorgung unterbrechen, bevor Installations- oder Wartungsarbeiten an dieser Heizung vorgenommen werden.
- Diese Anleitung ist an einem sicheren Ort aufzubewahren, um für spätere Installations- und Wartungsarbeiten verfügbar zu sein.
- Personen, die das Gerät nicht in Übereinstimmung mit dem Handbuch bedienen können, dürfen es nicht benutzen.
- VORSICHT - Gewisse Teile des Heizkörpers können sehr heiß werden und Verbrennungen verursachen. Besondere Vorsicht muss man dort walten lassen, wo Kinder und gefährdete Personen zugegen sind.
- Kinder unter 3 Jahren vom Heizkörper fernhalten oder kontinuierlich überwachen.
- Kinder ab 3 Jahren und unter 8 Jahren dürfen die Heizung nur ein- und ausschalten, sofern es sich im normalen Betriebsmodus befindet und nur dann, wenn sie überwacht oder entsprechend unterwiesen wurden, um die Heizung sicher zu bedienen und die damit verbundenen Gefahren zu kennen. Sie dürfen den Heizkörper weder einstecken, regulieren noch reinigen oder Wartungshandlungen vornehmen.
- Falls das Stromkabel beschädigt ist, muss es durch den Hersteller oder Elektrofachleute ersetzt werden.

Produktinformation

- Die Heizkörper sind für die permanente Installation an der Wandhalterung ausgelegt, die in der Packung enthalten ist, siehe Abbildungen 1.1. - 1.4.
- ACHTUNG - Um Überhitzung zu vermeiden, decken Sie bitte das Heizgerät nicht ab, Abbildung 1.5.
- Installieren Sie dieses Heizgerät nicht direkt unter einer Steckdose, Abbildung 1.5.
- Den Heizkörper in Übereinstimmung mit dem Schaltdiagramm, Abbildungen 2a und 2b anschließen.
- Die Fremdspannung muss an den Anschluss 4 angeschlossen werden, falls die externe Temperaturmessung eingesetzt werden soll.
- Die Heizkörper gehören der Klasse II an und sind zweifach isoliert. Eine getrennte Erdung ist nicht erforderlich.
- Der tropfwassergeschützte BETA-IP21-Heizung darf nicht an Standorten installiert werden, die Sprühwasser ausgesetzt sind.
- Der spritzwassergeschützte BETA-IP24-Heizung darf nicht an Standorten installiert werden, die Wasserstrahlen ausgesetzt sind.
- Wenn die BETA-Heizung in einem Badezimmer montiert wird, darf der Schalter und die Bedienkonsole nicht in Reichweite von sich badenden oder sich duschenden Personen installiert werden.
- Die Heizkörper sind mit einem elektronischen Thermostaten ausgestattet.
- Der Hilfsenergieverbrauch beträgt unter 0,5 W.
- Der Funkfrequenzbereich liegt zwischen 2,4 und 2,483 GHz.
- Die maximale Funkleistung beträgt + 3 dBm.

Bedieneinheit, Abbildung 3

A	Netzschalter
B	Blaue LED-Anzeige
C	Rote/grüne LED-Anzeige
D	Einstellknopf
E	Die Paarung des Heizgeräts mit dem Mobilgerät / durch Zurücksetzung auf die Werkseinstellungen

LED-Anzeigen

LED-Anzeige C		Grün: Thermostat ist eingeschaltet und Heizung ist ausgeschaltet
		Rot: Heizung ist eingeschaltet
LED-Anzeige B		Blau blinkend: Paarung läuft
		Blaue LED blinkt schnell: Zurücksetzung auf die Werkseinstellungen
		Blau: Temperaturänderung
LED-Anzeigen C und B	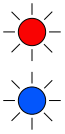	Die rote und blaue LED blinken abwechselnd: Fehlerhafter Sensor

Inbetriebnahme der Heizung

- Benutzen Sie den Stromschalter (A), um das Heizgerät auf Position ein- (Position **I**) und auszuschalten (Position **0**).
- Die gewünschte Temperatur mit dem Einstellknopf (D) einstellen.

Kalibrierung des Einstellknopfs, Abbildung 4

- Die Temperatur nach Ablauf von ungefähr 24 Stunden prüfen. Falls die Temperatur nicht mit dem eingestellten Wert übereinstimmt, ist der Einstellknopf auf dem Thermostat zu kalibrieren.
- Einstellknopf entfernen.
- Den Knopf so in die Zahnräder einpassen, dass der Einstellknopf die aktuelle Temperatur anzeigt.
- Die gewünschte Temperatur mit dem Einstellknopf einstellen.

Benutzeranleitung für die Ensto-Heat-Control-Anwendung

Mit dieser Anwendung können Sie die Einstellungen Ihres Heizgeräts programmieren und ändern. Die Bluetooth-Technologie dient dazu, eine kabellose Verbindung herzustellen. Gleichzeitig kann die Verbindung zu jeweils einem Gerät hergestellt werden. Die Signalweite in Räumen ohne Hindernisse beträgt ungefähr 5 m.

Inbetriebnahme

- Die Ensto-Heat Control-Anwendung vom Apple Store oder von Google Play (Abbildung 6.1) herunterladen.
- Anwendung öffnen. Im „**DEMO**“ Modus können Sie die Anwendung testen. Das Tutorial-Video erläutert die Eigenschaften der Anwendung und führt Sie durch die Inbetriebnahme. Über das „**Hilfe**“ Menü können Sie das Tutorial jederzeit wieder aufrufen.
- Nach dem Betrachten des Tutorials, das mobile Gerät mit dem Thermostat paaren, Abbildung 6.2.
  - » Die Heizung mithilfe des Netzschalters A (2) einschalten.
  - » Einstellknopf (D) entfernen.
  - » Die Bluetooth-Taste (E) auf dem Heizkörper 1 Sekunde lang gedrückt halten.
  - » Die blaue LED-Anzeige (B) blinkt.
  - » Nachdem die Anwendung Ihre Heizung lokalisiert hat, wird der standardmäßige Name „**Neues Heizgerät**“ auf Ihrem Mobilgerät eingeblendet.
  - » Die Taste „**Neues Heizgerät**“ innerhalb von 45 Sekunden drücken.
  - » Die blaue LED-Anzeige (B) geht aus, nachdem die Paarung abgeschlossen ist oder 45 Sekunden überschritten wurden.
  - » Einstellknopf (D) anbringen.
- Sie finden Ihr Heizgerät nun unter „**Geräte / Meine Geräte**“.

Temperaturänderungen anhand der Kalender-, Boost- und Urlaubsfunktion

- Mit dieser Anwendung können Sie die Temperatureinstellung mithilfe des Einstellknopfs (D) an der Heizung vornehmen.
- Die Änderung kann sich in einer Erhöhung oder Absenkung der Temperatur zeigen.
- Die blaue LED-Anzeige (B) leuchtet, wenn die Temperaturänderung aktiviert ist.
- Die Taste auf dem Startbildschirm drücken, um in den Bearbeiten-Modus zu gelangen.
- „**Kalender**“ ist für sich wöchentlich wiederholende Ereignisse gedacht. Während der Arbeitstage können Sie die Temperatur beispielsweise über Nacht, oder während Sie außer Haus sind, senken. Hinweis! Wenn Einstellungen für die Nacht vorgenommen werden, ist die Nacht jeweils in zwei Abschnitte zu unterteilen.
- „**Boost**“ dient dazu, eine zeitweilige Temperaturänderung herbeizuführen. Nach einer Dusche beispielsweise können Sie die Temperatur im Badezimmer höher schalten, damit der Boden schneller trocknet.
- „**Urlaub**“ ist für langfristige Temperaturänderungen z. B. für einen Kurzurlaub oder den Jahresurlaub gedacht.
- Die „**Kalender**“, „**Boost**“ und „**Urlaub**“ Tasten sind Ein-/Aus-Tasten. Bei Aktivierung einer Temperaturänderung leuchten die „**Kalender**“ und „**Urlaub**“ Tasten grün während die „**Boost**“ Taste orange leuchtet.
- Wenn die Funktion „**Adaptive Temperaturänderung**“ aktiviert ist, sorgt der Thermostat dafür, dass der Heizvorgang vorzeitig beginnt, damit die gewünschte Temperatur genau gemäß Zeitplan erreicht wird. Standardmäßig ist die Funktion aktiviert.

Externe Temperaturregelung

- Sie können den externen Temperaturregler benutzen, falls eine Fremdspannung an das Heizgerät angelegt wurde.
- Die Funktion kann über „**Einstellungen / Externe Steuerung**“ aktiviert/deaktiviert werden.
- Über „**Temperatur**“ können Sie den gewünschten absoluten Temperaturwert eingeben. Der „**Temperaturwechsel**“ kann entweder einen Anstieg oder einen Abfall der Sollwert-Temperatur bewirken. Die Standardtemperatur für die externe Steuerung beträgt 10 °C.
- Die blaue LED-Anzeige (B) leuchtet, wenn die Temperaturänderung aktiviert ist.
- Falls die „**Externe Steuerung / Temperatur**“ aktiviert ist, kann der Einstellknopf nicht zur Temperatureinstellung eingesetzt werden.

Startbildschirm, Abbildung 6.3

F	Aktives Gerät
G	Sollwert-Temperatur
H	Aktuelle Temperatur
K	Ein-/Aus-Taste
L	Bearbeitungsmodus aufrufen

Zurücksetzen auf die Werkseinstellungen, Abbildung 6.4

- Einstellknopf (D) entfernen.
- Die Bluetooth-Taste (E) auf dem Heizkörper drücken.
- Nach 7 Sekunden beginnt die LED-Anzeige (B) schnell zu blinken.
- Gepaarte Geräte, Information über den Verbrauch und Kalendereinstellungen werden entfernt.

Batterie

- Die Batterie dient dazu, die Uhrfunktion bei Stromausfällen aufrechtzuerhalten. Wenn die Uhr die richtige Uhrzeit nicht speichert, muss die Batterie ersetzt werden. Das Batterieaustauschintervall beträgt mehrere Jahre und hängt von der Benutzung ab.

Die Batterie darf nur durch Fachleute oder entsprechend ausgebildete Personen ersetzt werden.
Die Stromzufuhr unterbrechen, bevor die Batterie ausgewechselt wird.

- Den Thermostat entfernen, Abbildung 7.
- Die Batterie befindet sich auf der Leiterplatte des Thermostats.
- Beim Austauschen der Batterie den gleichen Batterietyp (CR1632) verwenden.
- Den Thermostat wieder einsetzen.
- Die leere Batterie ist gemäß den örtlichen Auflagen und Richtlinien zu entsorgen.

Umweltschutzaspekte

Die Kartonverpackung des Heizgeräts kann recycelt werden.

Wenn der Lebenszyklus der Heizung erreicht ist, muss sie ordnungsgemäß und in Übereinstimmung mit den örtlichen Richtlinien entsorgen werden.

Garantie

Die Garantiezeit für die Beta-Heizungen von Ensto beträgt 5 Jahre und beginnt ab Kaufdatum zu laufen, darf jedoch 6 Jahre ab Herstellungsdatum nicht übersteigen. Das Herstellungsdatum befindet sich auf dem Typenschild. Die Garantiebestimmungen finden Sie auf der Produktkarte www.ensto.com.

Konformitätserklärung

Hiermit erklärt Ensto Finland Oy, dass die Beta-Heizung die Bestimmungen der Richtlinie 2014/53/EU erfüllen. Der vollständige Text der EU-Konformitätserklärung ist auf folgender Internetseite einsehbar: www.ensto.com.

(EST) Beta-BT elektrikonvektorid

Paigaldus- ja kasutusjuhend

Ohutusjuhend

- Paigaldust võib teostada ainult elektritöid tundev isik.
- Enne paigaldus- või hooldustöid tuleb seadme toitepinge välja lülitada.
- Kasutusjuhendit tuleb hoida turvalises kohas ning see peab olema edaspidisteks paigaldamis- ja hooldustöödeks kättesaadav.
- Isikud, kes pole suutelised seadet antud juhendi järgi kasutama, ei tohi seadet kasutada.
- HOIATUS! – Mõned selle toote osad võivad kuumeneda ja põhjustada põletusi. Erilist tähelepanu tuleb pöörata kohtades, kus viibivad lapsed või erivajadustega isikud.
- Kuni 3-aastased lapsed tuleb seadmest eemal hoida, kui neid just pidevalt ei jälgita.
- Lapsed vanuses 3 kuni 8 aastat võivad seadet ainult sisse ja välja lülitada eeldusel, et seade on paigaldatud ettenähtud viisil ja lapsi on juhendatud seadet kasutama ning neile on selgitatud võimalike kaasnevaid ohtusid. Lapsed vanuses 3 kuni 8 aastat ei tohi seadet vooluvõrku ühendada, reguleerida, puhastada ega teostada hooldust.
- Kui seadme toitejuhe saab kahjustada, tohib seda vahetada või parandada üksnes valmistaja tehas või elektritöid tundev isik.

Tooteinfo

- Konvektorid on ettenähtud püsipaigalduseks seinale. Seinakinnitusraam on seadmega kaasas. Joonis 1.1 – 1.4.
- HOIATUS! - Ülekuumenemise vältimiseks ärge katke antud kütteseadet kinni, joonis 1.5.
- Ärge paigaldage kütteseadet vahetult pistikupesa all, joonis 1.5.
- Ühenda konvektor vastavalt ühendusskeemile, joonised 2a ja 2b.
- Kui soovite kasutada välist temperatuuri muutmise režiimi, siis peate selle juhtimiseks ühendama välise toitepinge 4. klemmi alla.
- Konvektorid on topeltisolatsiooniga, klass II. Eraldi maandust pole nõutud.
- IP21 kaitseastmega Beta radiaatorit ei tohi paigaldada kohtadesse kuhu võivad langeda veepritsmed
- IP24 pritsekindlat Beta radiaatorit ei tohi paigaldada kohtadesse, kuhu võivad langeda veejoad
- Vannitubadesse paigaldatud Beta radiaatori lüliti ja termostaadi juhtnupud ei tohi olla duši all viibiva inimese haardeulatuses.
- Konvektor on varustatud elektroonilise termostaadiga.
- Energiatarbimine ooterežiimis on 0,5W.
- Raadiolainete sagedusvahemik on 2,4 ... 2,483 GHz.
- Raadiolainete maksimum võimsus on +3 dBm.

LED indikaatortuled

LED indikaator C		Roheline: Termostaat on sees, küte on väljas
		Punane: küte on sees
LED indikaator B		Sinine vilgub: sidumine on käimas
		Sinine vilgub kiiresti: tehase vaikesätted lähtestatakse
		Sinine: temperatuuri muutus
LED indikaatorid C ja B	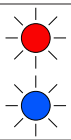	Sinine ja punane vilguvad vaheldumisi: anduri rike

Juhtpaneel, joonis 3

A	Toitelüliti
B	Sinine LED indikaatortuli
C	Punane/roheline LED indikaatortuli
D	Reguleerimisnupp
E	Konvektori sidumine nutiseadmega / tehase vaikesätete lähtestamine

Konvektori kasutuselevõtt

- Toitelüliti (A) abil saab lülita seadet sisse (asend **I**) ja välja (asend **0**).
- Soovitud temperatuuri saab ette anda reguleerimisnupuga (D).

Reguleerimisnupu kalibreerimine, joonis 4

- Kontrolli temperatuuri toas umbes 24 tunni pärast. Kui temperatuur toas pole sama, mis reguleerimisnupuga seati, siis tuleb reguleerimisnupp kalibreerida.
- Eemalda kalibreerimisnupp.
- Pane nupp tagasi nii, et see näitaks tegelikku temperatuuri toas.
- Keera nupp uuesti soovitud temperatuurini.

Ensto Heat Control rakenduse kasutusjuhend

Selle rakendusega saate programmeerida ja muuta oma konvektori seadeid. Juhtmeta ühenduse jaoks kasutatakse Bluetooth tehnoloogiat. Korraga saate ühenduse luua ühe seadmega. Tegevusraadius vabas ruumis on umbes 5 m.

Kasutuselevõtt

- Laadige Ensto Heat Control rakendus alla Apple Store'ist või Google Play'st, joonis 6.1.
- Avage rakendus. Režiimis „DEMO" saate rakenduse kasutamist harjutada. Õppematerjal näitab rakenduse funktsioone ja juhendab teid kasutuselevõtmisel. Saate igal ajal menüü „Tugi" kaudu minna tagasi õppematerjali juurde.
- Peale õppevideot siduge oma nutiseade konvektoriga, joonis 6.2.
  - » Lülitage konvektor sisse toitelülitiga (A).
  - » Eemaldage reguleerimisnupp (D).
  - » Vajutage konvektoril 1 sekund Bluetooth-nuppu (E).
  - » Sinine LED-indikaator (B) vilgub.
  - » Kui rakendus on teie konvektori leidnud, kuvab nutiseade vaikenime "Uus küttekeha".
  - » Vajuta 45 sekundi jooksul nupule "Uus küttekeha".
  - » Sinine LED-indikaator (B) kustub, kui sidumine on lõpetatud või 45 sekundit ületatud.
  - » Pange reguleerimisnupp (D) tagasi.
- • •Nüüd leiate oma konvektori valikus „**Seadmed / Minu seadmed**" nimega "**Uus küttekeha**".

Temperatuuri muutmine funktsioonidega Kalender, kiirkütmine ja puhkus

- Rakendusega saate muuta temperatuuri, mis on varasemalt ette antud konvektori reguleerimisnupuga (D)
- Muutus saab olla kas temperatuuri tõus või langus.
- Sinine LED indikaatortuli (B) põleb, kui temperatuuri muutus on sees.
- Vajuta nuppu avaekraanile, et siseneda redigeerimisrežiimi.
- "**Kalender**" on mõeldud iganädalaste korduvate sündmuste jaoks. Näiteks saate temperatuuri langetada ööseks või ajaks, mil olete kodust ära. NB! Ööseks seadete tegemisel peab öö olema seadistatud kahes osas tulenevalt päeva vahetumisest.
- "**Kiirkütmine**" on mõeldud ajutiseks temperatuuri tõstmiseks. Näiteks pärast duši all käimist saate tõsta vannitoa temperatuuri, et põrand kuivaks kiiremini.
- "**Puhkus**" on ette nähtud pikaajalisteks temperatuurimuutusteks, nt nädalalõpupuhkus või iga-aastane puhkus.

- Nupud „**Kalender**“, „**Kiirkütmine**“ ja „**Puhkus**“ on sisse/välja-nupud. Kui temperatuurimuutus on aktiveeritud, siis nupud „**Kalender**“ ja „**Puhkus**“ on rohelised, nupp „**Kiirkütmine**“ on oranž.
- Kui funktsioon „Ajastatud temperatuuri muutus“ on aktiveeritud, muudab termostaat kütet nii, et etteantud ajaks saavutatakse soovitud temperatuur. Vaikimisi on funktsioon sisse lülitatud.

Väline temperatuuri muutmine

- Kui kütteseadmega on ühendatud väline juhtpinge, on teil võimalik kasutada välist temperatuuri muutmist.
- Funktsiooni saab lubada/keelata jaotisest „**Seaded / Väline juhtimine**“.
- Jaotises „**Temperatuur**“ on teil võimalik määrata soovitud absoluutne temperatuuriväärtus. “**Temperatuuri muutus**” võib olla kas seadepunkti temperatuuri tõus või langus. Välise juhtimise absoluuttemperatuuri muutuse vaikeväärtuseks on 10 °C
- Kui temperatuuri muutus on kasutusel, süttib sinine LED-indikaator (B).
- Kui „**Väline juhtimine / Temperatuur**“ on sisse lülitatud, pole teil võimalik kasutada temperatuuri seadistamiseks reguleerimisnuppu.

Avakuva joonis 6.3

F	Aktiivne seade
G	Seadepunkti temperatuur
H	Tegelik temperatuur
K	Sisse/välja lüliti
L	Redigeerimisrežiimi sisenemine

Tehaseseadete lähtestamine, joonis 6.4

- Eemaldage reguleerimisnupp (D).
- Vajutage kütteseadmel Bluetooth-nuppu (E).
- 7 sekundi möödudes hakkab sinine LED-indikaator (B) kiirelt vilkuma.
- Seotud seadmed, tarbimise teave ja kalendriseaded kustutatakse.

Patarei

- Patarei eesmärgiks on säilitada voolukatkestuste ajal kellaaeg. Kui kell ei suuda näidata õiget aega, tuleb patarei välja vahetada. Patarei tööaeg on mitu aastat ja selle tegelik kestus sõltub kasutamisest.

Patareid võivad vahetada ainult elektritöid tundev isik.
Enne patarei eemaldamist tuleb seade vooluvõrgust lahti ühendada.

- Eemaldage termostaat (joonis 7).
- Patarei asub termostaadi trükkplaadil.
- Asendage patarei sama tüüpi patareiga nagu originaal, CR1632.
- Asetage termostaat oma kohale.
- Vana patarei tuleb utiliseerida vastavalt kohalikele jäätmekäitlusnõuetele.

Keskkonnaaspektid

Toote pakendiks oleva pappkarbi võib suunata ümbertöötlemisele.

Kütteseadme eluea lõpus tuleb seade utiliseerida vastavalt kohalikele jäätmekäitlusnõuetele.

Garantii

Ensto Beta kütteseadmete garantiiperiood on 5 aastat alates ostukuupäevast, kuid mitte rohkem kui 6 aastat alates tootmiskuupäevast. Tootmiskuupäev on toodud seadme andmeplaadil.
Garantiitingimused on välja toodud kodulehel www.ensto.com.

Vastavusdeklaratsioon

Käesolevaga kinnitab Ensto Finland Oy, et Beta kütteseadmed on kooskõlas direktiiviga 2014/53/EL. EL-i vastavusdeklaratsiooni täielik tekst on kättesaadav kodulehel: www.ensto.com.

FRA **Radiateurs Beta-BT**

Instructions d'installation et d'utilisation

Consignes de sécurité

- Les radiateurs ne peuvent être installés que par un électricien.
- L'alimentation doit être coupée avant d'effectuer toute opération d'installation ou d'entretien sur ce radiateur.
- Le manuel d'instruction doit être conservé dans un emplacement sûr et doit être disponible pour une future installation et utilisation.
- Les personnes dans l'impossibilité de faire fonctionner l'appareil conformément au manuel ne doivent pas l'utiliser.
- ATTENTION : certaines parties/pièces de ce radiateur peuvent devenir très chaudes et entraîner des brûlures. Une attention toute particulière doit être accordée en présence d'enfants ou de personnes vulnérables.
- À moins d'être sous surveillance permanente, les enfants âgés de moins de 3 ans doivent être tenus à l'écart de l'appareil.
- Les enfants dont l'âge est compris entre 3 et 8 ans ne doivent pouvoir qu'allumer ou éteindre le radiateur à condition que ce dernier ait été placé ou installé sur sa position normale de fonctionnement, que les enfants soient surveillés ou aient reçu des instructions sur l'utilisation du radiateur en toute sécurité, en ayant bien conscience des risques encourus. Ils ne doivent aucunement le brancher, le régler ou y effectuer l'entretien incombant à l'utilisateur.
- En cas d'endommagement du câble d'alimentation, ce dernier doit être remplacé par le fabricant ou un électricien.

Informations sur le produit

- Les radiateurs sont conçus pour une installation permanente sur le support mural inclus dans le pack (figures 1.1 - 1.4).
- AVERTISSEMENT : afin d'éviter une surchauffe, ne pas couvrir le radiateur, figure 1.5.
- Ne pas installer ce radiateur immédiatement sous une prise de courant, figure 1.5.
- Branchez le radiateur conformément au schéma de câblage (figures 2a et 2b).
- En vue de pouvoir utiliser le changement de température externe, la tension externe doit être raccordée au terminal 4.
- Les radiateurs sont pourvus d'une double isolation (classe II). Une mise à la terre séparée n'est pas requise.
- Le radiateur BETA IP21 protégé contre les gouttes d'eau ne doit pas être installé dans des endroits où il peut être exposé à une projection d'eau.
- Le radiateur BETA IP24 étanche ne doit pas être installé dans des endroits où il peut être exposé à des jets d'eau.
- Si le radiateur BETA est installé dans une salle de bains, l'interrupteur ainsi que les autres commandes ne doivent pas être situés à proximité de la baignoire.
- Les radiateurs sont équipés d'un thermostat électronique.
- La consommation énergétique auxiliaire est inférieure á 0,5 W.
- Le spectre de radiofréquence est de 2,4... 2,483 GHz.
- La puissance maximale de la radio est de +3 dBm.

Boîtier de commande (figure 3)

A	Interrupteur
B	Voyant LED bleu
C	Voyant LED rouge/vert
D	Molette de réglage
E	Synchronisation du radiateur au dispositif mobile / Réinitialisation

Voyants LED

Voyant LED C		Vert : thermostat allumé, chauffage éteint
		Rouge : chauffage allumé
Voyant LED B		Clignotement bleu : synchronisation en cours
		Clignotement bleu rapide : les réglages par défaut sont rétablis
		Bleu : changement de température
Voyants LED C et B	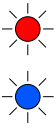	Clignotement rouge et bleu par alternance : capteur défectueux

Mise en service du radiateur

- Servez-vous de l'interrupteur (A) pour allumer (position **I**) et éteindre (position **0**) le radiateur.
- Réglez la température souhaitée à l'aide de la molette de réglage (D).

Étalonnage de la molette de réglage (figure 4)

- Vérifiez la température au bout d'environ 24 heures. Si la température ne correspond pas à la valeur programmée, étalonnez la molette de réglage du thermostat.
- Retirez la molette de réglage.
- Insérez la molette dans la roue dentée pour que la molette indique la température réelle.
- Réglez la température souhaitée à l'aide de la molette de réglage.

Instructions d'utilisation pour l'application Ensto Heat Control

À l'aide de cette application, vous pouvez programmer et modifier les paramètres de votre radiateur. La technologie Bluetooth est utilisée pour la connexion sans fil. Vous ne pouvez vous connecter qu'à un seul dispositif à la fois. La portée est d'environ 5 m au sein d'un espace libre, ne présentant pas d'obstacles.

Mise en service

- Téléchargez l'application Ensto Heat Control sur l'Apple Store ou Google Play (figure 6.1).
- Ouvrez l'application. En mode « **DÉMO** », vous pouvez vous entraîner avec l'application. Le tutoriel vidéo présente les caractéristiques de l'application et vous guide tout au long de la mise en service. Vous pouvez à tout moment revenir au tutoriel via le menu « **Support** ».
- À la suite du tutoriel, appariez votre dispositif mobile à votre radiateur (figure 6.2).
  - » Allumez le radiateur à l'aide de l'interrupteur (A).
  - » Retirez la molette de réglage (D).
  - » Appuyez sur le bouton Bluetooth (E) du radiateur pendant 1 seconde.
  - » Le voyant LED bleu (B) clignote.
  - » Une fois que l'application a trouvé votre radiateur, vous pouvez voir le nom par défaut « **Nouveau radiateur** » sur l'écran de votre dispositif mobile.
  - » Appuyez sur le bouton « **Nouveau radiateur** » dans un délai de 45 secondes.
  - » Le voyant LED bleu (B) s'éteint une fois l'synchronisation terminé ou que le laps de temps de 45 secondes est écoulé.
  - » Mettez la molette de réglage (D) à sa place.
- Vous pouvez désormais trouver votre radiateur dans « **Dispositifs / Mes dispositifs** ».

Changement de température à l'aide de Calendrier, Survitesse et Vacances

- À l'aide de cette application, vous pouvez modifier la température réglée à l'aide de la molette de réglage (D) du radiateur.
- Le changement peut correspondre à une augmentation ou à une baisse de la température.
- Le voyant LED bleu (B) est allumé si le changement de température est en cours d'utilisation.
- Appuyez sur le bouton de l'écran d'accueil en vue d'entrer en mode édition.
- « **Calendrier** » sert aux événements qui se répètent toutes les semaines. Par exemple, pendant la semaine, vous pouvez réduire la température pendant la nuit et si vous n'êtes pas chez vous. Remarque ! Lors des configurations pour la nuit, la nuit doit être divisée en deux parties.
- « **Survitesse** » sert à un changement de température temporaire. Par exemple, après avoir pris une douche, vous pouvez augmenter la température de la salle de bains pour que le sol sèche plus vite.
- « **Vacances** » sert aux changements de température sur le long terme, par exemple pendant un week-end ou pendant les vacances.
- Les boutons « **Calendrier** », « **Survitesse** » et « **Vacances** » sont des boutons marche / arrêt. Si le changement de température est activé, les boutons « **Calendrier** » et « **Vacances** » sont en vert et le bouton « **Survitesse** » est orange.
- Si la fonction « **Changement de température adaptatif** » est activé, le thermostat va avancer le chauffage de sorte à atteindre la température souhaitée à l'heure programmée. Par défaut, cette fonction est activée.

Contrôle de température externe

- Vous pouvez utiliser le contrôle de température externe si une tension externe a été connectée au radiateur
- Désactivez / Activez la fonction dans « **Réglages / Commande externe** ».
- Dans « **Température** », vous pouvez définir la température absolue souhaitée. « **Changement de température** » peut correspondre aussi bien à une augmentation qu'à une baisse de la température de consigne. La valeur par défaut de la commande à distance est une température absolue de 10 °C.
- Le voyant LED bleu (B) est allumé si le changement de température est en cours d'utilisation.
- Si « **Commande externe / Température** » est activée, vous ne pouvez pas vous servir de la molette de réglage en vue d'ajuster la température.

Écran d'accueil (figure 6.3)

F	Dispositif actif
G	Température de consigne
H	Température actuelle
K	Bouton marche / arrêt
L	Entrée en mode édition

Rétablissement des réglages d'usine (figure 6.4)

- Retirez la molette de réglage (D, figure 6.4).
- Appuyez sur le bouton Bluetooth (E) du radiateur.
- Au bout de 7 secondes, le voyant LED bleu (B) commence à clignoter rapidement.
- Les dispositifs couplés, les informations sur la consommation et les réglages du calendrier sont supprimés.

Pile

- La pile sert à conserver la bonne heure pendant des coupures de courant. Si l'horloge ne conserve pas la bonne heure, la pile doit être remplacée. La pile doit être remplacée au bout de plusieurs années ; l'intervalle de remplacement varie selon l'usage qu'il en est fait.

La pile doit uniquement être remplacée par une personne compétente ou formée.
Coupez l'alimentation avant de changer la pile.

- Retirez le thermostat (figure 7).
- La pile est située dans la carte de circuit du thermostat.
- Remplacez la pile par le même type que l'originale (CR1632).
- Mettez le thermostat en place.
- Mettez au rebut la pile usagée conformément aux directives locales en matière de recyclage.

Aspects environnementaux

Le carton d'emballage du radiateur peut être recyclé.

Si le radiateur se trouve en fin de cycle de vie, il doit correctement être mis au rebut, dans le respect des directives locales en matière de recyclage.

Garantie

La période de garantie des radiateurs Ensto Beta est de 5 ans à compter de la date d'achat, mais ne peut dépasser 6 ans après la date de fabrication. La date de fabrication se trouve sur l'étiquette signalétique.

Pour les conditions de garantie, reportez-vous à la fiche produit www.ensto.com.

Déclaration de conformité

Ensto Finland Oy déclare par la présente que les radiateurs Beta sont conformes à la directive 2014/53/UE. L'intégralité du texte de la déclaration de conformité UE est disponible à l'adresse suivante : www.ensto.com.

LAV **Beta-BT sildītāji**

Uzstādīšanas un ekspluatācijas instrukcijas

Drošības instrukcijas

- Sildītājus drīkst uzstādīt tikai kvalificēts elektriķis.
- Pirms veicat jebkādus šī sildītāja uzstādīšanas vai tehniskās apkopes darbus, ir jāatvieno barošanas avots.
- Instrukciju rokasgrāmata ir jāglabā drošā vietā, un tai jābūt pieejamai, veicot uzstādīšanu un tehnisko apkopi nākotnē.
- Personas, kas nespēj rīkoties atbilstoši rokasgrāmatai, nedrīkst izmantot šo ierīci.
- UZMANĪBU - Dažas sildītāja daļas var ļoti uzkarst un izraisīt apdegumus. Īpaša uzmanība jāpievērš klātesošiem bērniem un neaizsargātām personām.
- Tuvumā nedrīkst atrasties bērni, kas jaunāki par 3 gadiem, ja vien tie netiek pastāvīgi uzraudzīti.
- Bērni vecumā no 3 līdz 8 gadiem drīkst ieslēgt / izslēgt sildītāju ar nosacījumu, ka tas ir novietots vai uzstādīts paredzētajā darbības pozīcijā un bērni tiek uzraudzīti vai ir apmācīti drošā sildītāja izmantošanā, kā arī saprot iespējamos draudus. Tie nedrīkst sildītāju pievienot kontaktligzdai, to regulēt, tīrīt vai veikt lietotāja pārziņā esošos tehniskās apkopes darbus.
- Ja barošanas kabelis ir bojāts, to ir jānomaina ražotājam vai kvalificētam elektriķim.

Informācija par izstrādājumu

- Sildītāji ir paredzēti pastāvīgai uzstādīšanai uz sienas statīva, kas iekļauts iepakojumā, 1.1. - 1.4. attēls.
- UZMANĪBU - Lai izvairītos no pārkaršanas, neapklājiet šo sildītāju, 1.5. attēls.
- Neuzstādiet šo sildītāju tieši zem kontaktligzdas, 1.5. attēls.
- Savienojiet sildītāju atbilstoši vadojuma shēmai, attēls 2.a un 2.b.
- Ārējam spriegumam jābūt savienotam ar 4. spaili, ja vēlaties izmantot ārējas temperatūras maiņas funkciju.
- Sildītājiem ir divkārša izolācija, II klase. Atsevišķs zemējums nav nepieciešams.
- Pret pilošu ūdeni aizsargāto BETA IP21 sildītāju nedrīkst uzstādīt vietās, kur tas var tikt apsmidzināts.
- Mitrumizturīgo BETA IP24 sildītāju nedrīkst uzstādīt vietās, kur tas var tikt pakļauts ūdens strūklām.
- Ja BETA sildītājs ir uzstādīts vannasistabā, slēdzis un citas vadīklas nedrīkst būt aizsniedzamas personai, kas mazgājas.
- Sildītāji ir aprīkoti ar elektronisku termostatu.
- Papildu enerģijas patēriņš ir mazāks par 0,5 W.
- Radiofrekvenču diapazons ir 2,4 ... 2,483 GHz.
- Radio maksimālā jauda ir +3 dBm.

LED indikatori

LED indikators C		Zaļš: termostats ir ieslēgts, apsilde ir izslēgta
		Sarkans: apsilde ir ieslēgta
LED indikators B		Zilais indikators mirgo: savienojums pārī ir aktīvs
		Zilais indikators mirgo strauji: rūpnīcas noklusējuma iestatījumi tiek atiestatīti
		Zils: temperatūras maiņa
LED indikatori C un B	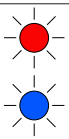	Sarkanais un zilais indikators mirgo pamīšus: bojāts sensors

Vadības panelis, 3. attēls

A	Barošanas slēdzis
B	Zilais LED indikators
C	Sarkanais / zaļais LED indikators
D	Regulēšanas poga
E	Sildītāja savienošana pārī ar mobilo ierīci / rūpnīcas datu atiestatīšana

Sildītāja nodošana ekspluatācijā

- Izmantojiet barošanas slēdzi (A), lai ieslēgtu (pozīcija I) un izslēgtu (pozīcija 0) sildītāju.
- Noregulējiet vēlamo temperatūru ar regulēšanas pogu (D).

Regulēšanas pogas kalibrēšana, 4. attēls

- Pārbaudiet temperatūru pēc aptuveni 24 stundām. Ja temperatūra neatbilst iestatītajai vērtībai, kalibrējiet termostata regulēšanas pogu.
- Noņemiet regulēšanas pogu.
- Novietojiet pogu uz zobu vainaga tā, lai poga norādītu faktisko temperatūru.
- Iestatiet vēlamo temperatūru ar regulēšanas pogu.

Ensto Heat Control lietotnes lietošanas norādījumi

Izmantojot šo lietotni, jūs varat ieprogrammēt sildītāju un mainīt tā iestatījumus. Bezvadu savienojuma izveidei tiek izmantota Bluetooth tehnoloģija. Jūs vienlaicīgi varat izveidot savienojumu ar vienu ierīci. Diapazons brīvā telpā ir aptuveni 5 m.

Nodošana ekspluatācijā

- Lejupielādējiet Ensto Heat Control lietotni no Apple Store vai Google Play veikala, 6.1. attēls.
- Atveriet lietotni. Režīmā "**DEMO**" (Demonstrācija) jūs varat trenēties izmantot lietotni. Videoapmācībā tiek parādītas lietotnes funkcijas un ekspluatācijā nodošanas process. Jūs jebkurā laikā varat atgriezties apmācībā caur izvēlni "**Support**" (Atbalsts).
- Pēc pamācības noskatīšanās savienojiet savu mobilo ierīci ar sildītāju, 6.2. attēls.
  - » Ieslēdziet sildītāju ar barošanas slēdzi (A).
  - » Noņemiet regulēšanas pogu (D).
  - » Uz 1 sekundi nospiediet Bluetooth pogu (E) uz sildītāja.
  - » Nomirgo zilais LED indikators (B).
  - » Kad lietotne ir atradusi jūsu sildītāju, mobilajā ierīcē parādās noklusējuma nosaukums "**Jauns sildītājs**".
  - » Nospiediet pogu "**Jauns sildītājs**" 45 sekunžu laikā.
  - » Zilais LED indikators (B) izslēdzas, kad ir izveidots savienojums pārī vai arī ir pagājušas 45 sekundes.
  - » Novietojiet regulēšanas pogu (D) atpakaļ vietā.
- Tagad jūs varat atrast savu sildītāju sadaļā "**Ierīces/Manas ierīces**".

Temperatūras maiņa, izmantojot funkcijas Kalendārs, Paātrinājums un Atvaļinājums

- Ar šo lietotni jūs varat mainīt noregulēto temperatūru, kas iestatīta ar sildītāja regulēšanas pogu (D).
- Izmaiņu rezultātā temperatūra var pieaugt vai samazināties.
- Zilais LED indikators (B) ir ieslēgts, kad tiek izmantota temperatūras maiņa.
- Nospiediet pogu sākuma displejā, lai ieslēgtu rediģēšanas režīmu.
- Funkcija "**Kalendārs**" ir paredzēta notikumiem, kas atkārtojas katru nedēļu. Piemēram, darbadienās jūs varat samazināt temperatūru nakts laikā un jūsu prombūtnē, bet nedēļas nogalē varbūt tikai naktī. Piezīme! Nakts iestatījumi ir jāiestata divās sadaļās.
- Funkcija "**Paātrinājums**" ir paredzēta īslaicīgām temperatūras izmaiņām. Piemēram, pēc dušas jūs varat paaugstināt temperatūru vannasistabā, lai ātrāk nožūtu grīda.
- Funkcija "**Atvaļinājums**" ir paredzēta ilgtermiņa izmaiņām temperatūrā, piemēram, izbraukumam nedēļas nogalē vai ikgadējam atvaļinājumam.

- Pogas “**Kalendārs**”, “**Paātrinājums**” un “**Atvaļinājums**” ir ieslēgšanas/izslēgšanas tipa pogas. Kad temperatūras maiņa ir aktivizēta, pogas “**Kalendārs**” un “**Atvaļinājums**” ir zaļas, bet poga “**Paātrinājums**” ir oranža.
- Kad funkcija “**Adaptīvā temperatūras maiņa**” ir aktīva, termostats laicīgi sāks sildīšanu, lai temperatūra būtu sasniegta paredzētajā laikā. Šī funkcija pēc noklusējuma ir ieslēgta.

Ārēja temperatūras vadība

- Jūs varat izmantot ārējas temperatūras maiņas funkciju, ja sildītājam ir pievienots ārējs spriegums.
- Atspējojiet / iespējojiet funkciju sadaļā “**Iestatījumi / Ārējā kontrole**”.
- Sadaļā “**Temperatūra**” jūs varat iestatīt vēlamo absolūto temperatūras vērtību. “**Temperatūras maiņa**” var būt iestatītās temperatūras palielināšana vai pazemināšana. Ārējās vadības absolūtā temperatūra pēc noklusējuma ir 10 °C.
- Zilais LED indikators (B) ir ieslēgts, kad tiek izmantota temperatūras maiņa.
- Ja funkcija **“Ārējā kontrole / Temperatūra”** ir iespējota, jūs temperatūras iestatīšanai nevarat izmantot regulēšanas pogu.

Sākuma ekrāns, 6.3. attēls

F	Aktīvā ierīce
G	Iestatītā temperatūra
H	Faktiskā temperatūra
K	Ieslēgšanas / izslēgšanas poga
L	Ieslēgt rediģēšanas režīmu

Rūpnīcas iestatījumu atiestatīšana, 6.4. attēls

- Noņemiet regulēšanas pogu (D), 6.4. attēls.
- Nospiediet Bluetooth pogu (E) uz sildītāja.
- Pēc 7 sekundēm zilais LED (B) indikators B sāk strauji mirgot.
- Pārī savienotās ierīces, patēriņa informācija un kalendāra iestatījumi tiek dzēsti.

Akumulators

- Akumulatora mērķis ir saglabāt laiku strāvas pārrāvumu laikā. Ja pulkstenis nesaglabā pareizu laiku, akumulators ir jānomaina. Akumulatora nomaiņas intervāls ir vairāki gadi un ir atkarīgs no lietojuma.

Akumulatoru drīkst nomainīt tikai kvalificēta vai instruēta persona.
Pirms akumulatora nomaiņas atvienojiet barošanas avotu.

- Izņemiet termostatu, 7. attēls.
- Akumulators atrodas uz termostata shēmas kartes.
- Nomainiet akumulatoru pret tāda paša veida akumulatoru kā oriģinālais - CR1632.
- Ievietojiet termostatu atpakaļ vietā.
- Atbrīvojieties no tukšā akumulatora atbilstoši vietējām atkritumu apsaimniekošanas vadlīnijām.

Vides aspekti

Sildītāja kartona iepakojums ir piemērots pārstrādei.

Kad pienākušas sildītāja dzīves cikla beigas, tas ir pienācīgi jālikvidē atbilstoši vietējām pārstrādes vadlīnijām

Garantija

Ensto Beta sildītāju garantijas periods ir 5 gadi no iegādes dienas, bet ne ilgāk kā 6 gadi no ražošanas dienas. Ražošanas datums atrodas uz tehnisko raksturlielumu uzlīmes.
Garantijas noteikumi, skatiet izstrādājuma karti www.ensto.com.

Atbilstības deklarācija

Ar šo Ensto Finland Oy paziņo, ka Beta sildītāji atbilst Direktīvai 2014/53/ES. Pilns ES atbilstības deklarācijas teksts ir pieejams tālākajā interneta adresē: www.ensto.com.

LIT **Beta-BT sildytuvus**

Montavimo ir eksploatavimo instrukcijos

Saugos instrukcijos

- Šildytuvus gali montuoti tik kvalifikuotas elektrikas.
- Išjunkite maitinimo tiekimą prieš atlikdami bet kokius montavimo arba priežiūros darbus su šiuo šildytuvu.
- Instrukcijų vadovą reikia laikyti saugioje vietoje, kad būtų galima juo pasinaudoti ateityje atliekant montavimo ir techninės priežiūros darbus.
- Žmonės, kurie negali valdyti šio prietaiso pagal šį vadovą, juo naudotis negali.
- DĖMESIO: kai kurios šio šildytuvo dalys gali labai įkaisti ir nudeginti. Atkreipkite ypatingą dėmesį, jei aplink yra vaikų ir pažeidžiamų žmonių.
- Nepalikite vaikų iki 3 metų be nuolatinės priežiūros.
- Vaikai nuo 3 iki 8 metų šildytuvą įjungti ar išjungti gali tik tuo atveju, jei šildytuvas yra sumontuotas įprastoje darbinėje padėtyje ir vaikai buvo tinkamai apmokyti valdyti šildytuvą saugiai bei suprasdami galimus pavojus. Vaikai negali įjungti ar ištraukti kištuko, reguliuoti ar valyti šildytuvo bei atlikti priežiūros procedūrų.
- Jei pažeistas maitinimo laidas, jį turi pakeisti kvalifikuotas elektrikas arba gamintojas.

Produkto informacija

- Šildytuvai skirti įmontuoti ant laikiklio, komplektuojamo pakuotėje; žr 1.1 - 1.4 pav.
- ĮSPĖJIMAS - Kad šildytuvas neperkaistų, neuždenkite jo, 1.5 pav.
- Nemontuokite šildytuvo po elektros lizdu, 1.5 pav.
- Prijunkite šildytuvą pagal laidų jungimo schemą, 2a ir 2b pav.
- Išorinė įtampa turi būti prijungta prie 4 gnybto, jei norite naudoti išorinės temperatūros pakeitimą.
- Šildytuvai yra dvigubai izoliuoti II klasės prietaisai. Atskirai įžeminti jų nereikia.
- Nuo vandens lašų apsaugotas BETA IP21 šildytuvas negali būti įrengtas vietose, kur jį gali pasiekti vandens purslai.
- Aplaistymui atsparus BETA IP24 šildytuvas negali būti įrengtas vietose, kur jį gali pasiekti vandens srovė.
- Jei BETA šildytuvas sumontuojamas vonioje, valdikliai ir jungikliai turi būti tokioje vietoje, kur jų nebūtų galima pasiekti maudantis.
- Šildytuvai turi elektroninį termostatą.
- Papildomas energijos suvartojimas yra mažesnis nei 0,5 W.
- Radijo dažnio intervalas yra nuo 2,4 iki 2,483 GHz.
- Maks. radijo galia yra +3 dBm.

LED indikatoriai

LED indikatorius C		Žalias: termostatas įjungtas, šildymas išjungtas
		Raudonas: šildymas įjungtas
LED indikatorius B		Mėlynas mirksi: vyksta susiejimas
		Mėlynas greitai mirksi: atkuriami gamykliniai nustatymai
		Mėlynas: temperatūros keitimas
LED indikatoriai C ir B	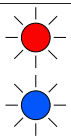	Raudonas ir mėlynas indikatorius mirksi pakaitomis: sugedo daviklis

Valdymo skydelis, 3 pav.

A	Galios jungiklis
B	Mėlynas LED indikatorius
C	Raudonas / žalias LED indikatorius
D	Reguliavimo rankenėlė
E	Šildytuvo suporavimas su mobiliuoju prietaisu / atstatymas į gamyklinius nustatymus

Šildytuvo perdavimas eksploatuoti

- Galios jungikliu (A) įjunkite (padėtis **I**) ir išjunkite (padėtis **0**) šildytuvą.
- Nustatykite pageidaujamą temperatūrą naudodami reguliavimo ratuką (D).

Reguliavimo ratuko kalibravimas, 4 pav.

- Patikrinkite temperatūrą po maždaug 24 valandų. Jei temperatūra neatitinka nustatytos vertės, sukalibruokite reguliavimo ratuką ant termostato.
- Nuimkite reguliavimo ratuką.
- Įstatykite ratuką į vietą tokiu būdu, kad jis nurodytų dabartinę temperatūrą.
- Nustatykite pageidaujamą temperatūrą naudodami reguliavimo ratuką.

Naudotojo instrukcijos dėl „Ensto Heat Control“ programos

Per šią programą galite programuoti ir keisti šildytuvo nustatymus. Belaidžiui ryšiui naudojama „Bluetooth“ technologija. Vienu metu galite prijungti vieną įrenginį. Neblokuojamos erdvės diapazonas yra 5 metrai.

Eksploatavimas

- Atsisiųskite „Ensto Heat Control“ programą iš „Apple Store“ arba „Google Play“, 6.1 pav.
- Atidarykite programą. Režimu „**DEMO**“ galite praktikuotis, kaip naudoti programą. Mokomajame vaizdo įraše parodytos programos savybės ir eksploatavimo gairės. Per meniu „**Support**“ (Palaikymas) galite bet kuriuo metu grįžti prie mokomosios medžiagos.
- Peržiūrėję mokomąją medžiagą susiekite savo mobilųjį įrenginį su savo šildytuvu (6.2 pav.).
  - » Įjunkite šildytuvą įjungdami galios jungiklį (A).
  - » Nuimkite reguliavimo ratuką (D).
  - » 1 sekundei paspauskite ant šildytuvo esantį „Bluetooth“ mygtuką (E).
  - » Ima mirksėti mėlynas LED indikatorius (B).
  - » Programai aptikus jūsų šildytuvą, jūsų mobilusis įrenginys parodo numatytąjį pavadinimą „**New heater**“ (Naujas šildytuvas).
  - » Per 45 sekundes paspauskite mygtuką „**New heater**“ (Naujas šildytuvas).
  - » Mėlynas LED indikatorius (B) išsijungia, kai baigiamas susiejimas arba po 45 sekundžių.
  - » Uždėkite reguliavimo ratuką (D) į vietą.
- • Dabar galite rasti savo šildytuvą prie „**Devices / My devices**“ (Įrenginiai / Mano įrenginiai).

Temperatūros keitimas pagal Kalendoriaus, Pagerinimo ar Atostogų funkcijas

- Su šia programa galite keisti termostato reguliavimo ratuku (D) nustatytą šildytuvo temperatūrą.
- Keitimas gali būti temperatūros padidinimas arba sumažinimas.
- Kai naudojamas temperatūros keitimas, dega mėlynas LED indikatorius (B).
- Norėdami eiti į redagavimo režimą, pradžios ekrane spauskite mygtuką .
- „**Calendar**“ (Kalendorius) skirta kas savaitę pasikartojantiems įvykiams. Pavyzdžiui, savaitės dienomis galite sumažinti temperatūrą per naktį ir jums esant išvykus. Pastaba! Atliekant nakties keitimus, naktis bus padalinta į dvi dalis.
- „**Boost**“ (Pakėlimas) skirta laikinai pakeisti temperatūrą. Pavyzdžiui, po dušo galite pakelti temperatūrą vonioje, kad grindys greičiau išdžiūtų.
- „**Vacation**“ (Atostogos) skirta ilgalaikiams temperatūros pokyčiams, pvz., savaitgalio pertraukai ar kasmetinėms atostogoms.

- Mygtukai „**Calendar**“ (Kalendorius), „**Boost**“ (Pakėlimas) ir „**Vacation**“ (Atostogos) yra įjungimo / išjungimo mygtukai. Kai temperatūros keitimas suaktyvinamas, mygtukai „**Calendar**“ (Kalendorius) ir „**Vacation**“ (Atostogos) yra žali, o mygtukas „**Boost**“ (Pakėlimas) – oranžinis.
- Kai suaktyvinta funkcija „**Adaptive temperature change**“ (Adaptyvus temperatūros keitimas), termostatas paskatins šildymą, kad pageidaujama temperatūra būtų pasiekta suplanuotu laiku. Numatytai funkcija yra įjungta.

Išorinis temperatūros kontrolė

- Galite naudoti išorinį temperatūros valdymą, jei prie šildytuvo prijungta išorinė įtampa.
- Išjunkite / įjunkite funkciją iš „**Settings / External control**“ (Nustatymai / Išorinis valdymas).
- Nustatyme „**Temperature**“ (Temperatūra) galite nustatyti norimą absoliutinę temperatūros vertę. „**Temperature change**“ (Temperatūros keitimas) gali padidinti arba sumažinti nustatytą taškinę temperatūrą. Nustatytoji išorinės kontrolės vertės yra absoliutinė temperatūra 10 °C.
- Kai naudojamas temperatūros keitimas, dega mėlynas LED indikatorius (B).
- Jei įjungta „**External Control / Temperature**“ (Išorinis valdymas / temperatūra), negalite naudoti reguliavimo rankenėlės temperatūrai nustatyti.

Pradžios ekranas, 6.3 pav.

F	Aktyvus prietaisas
G	Nustatytojo taško temperatūra
H	Faktinė temperatūra
K	Įjungimo / išjungimo mygtukas
L	Įeikite į redagavimo režimą

Gamyklinių nustatymų atkūrimas, 6.4 pav.

- Nuimkite reguliavimo ratuką (D), 6.4 pav.
- Paspauskite ant šildytuvo esantį „Bluetooth“ mygtuką (E).
- Po 7 sekundžių mėlynas LED (B) indikatorius B pradeda greitai mirksėti.
- Susieti įrenginiai, sąnaudų informacija ir kalendoriaus nustatymai ištrinami.

Baterija

- Baterija skirta išlaikyti laiko informaciją maitinimo pertraukimo metu. Jei laikrodis tinkamai laiko nerodo, bateriją reikia pakeisti. Baterijos keitimo intervalas yra keletas metų, priklausomai nuo naudojimo.

Bateriją gali keisti tik įgudęs arba apmokytas asmuo.
Prieš keisdami bateriją, atjunkite maitinimo tinklą.

- Ištraukite termostatą, 7 pav.
- Baterija yra termostato kontūro plokštėje.
- Bateriją keiskite to paties kaip ir originali tipo baterija, CR1632.
- Įstatykite termostatą į vietą.
- Išsieikvojusią bateriją išmeskite pagal vietines perdirbimo gaires.

Aplinkosaugos aspektai

Šildytuvo kartoninę pakuotę galima perdirbti.

Kai šildytuvo eksploatavimo laikotarpis baigiasi, jį reikia utilizuoti laikantis vietinių perdirbimo reikalavimų.

Garantija

„Ensto Beta“ šildytuvų garantinis laikotarpis yra 5 metai nuo įsigijimo datos, tačiau ne ilgesnis nei 6 metai nuo pagaminimo. Pagaminimo data nurodyta techninių duomenų etiketėje. Garantijos sąlygos pateiktos gaminio kortelėje adresu www.ensto.com.

Atitikties deklaracija

Čia „Ensto Finland Oy“ pareiškia, kad „Beta“ šildytuvai yra suderinami su Direktyva 2014/53/ES. Visą ES atitikties deklaracijos tekstą galite rasti šiuo internetiniu adresu: www.ensto.com.

(NOR) Beta-BT-varmeenheter

Installeringsinstruksjoner og bruksanvisning

Sikkerhetsinstruksjoner

- Varmeenhetene skal kun installeres av en elektrisk kyndig person.
- Strømforsyningen skal være frakoblet før det utføres installerings- eller vedlikeholdsarbeid på varmeenheten.
- Bruksanvisningen skal oppbevares på et trygt sted og være tilgjengelig for fremtidig installerings- og servicearbeid.
- Personer som ikke er i stand til å følge bruksanvisningene, skal ikke bruke dette apparatet.
- FORSIKTIG – enkelte deler av denne varmeenheten blir svært varme og kan forårsake brannskader. Vær spesielt forsiktig når barn og sårbare mennesker er til stede.
- Barn på under 3 år skal holdes unna, med mindre de overvåkes kontinuerlig.
- Barn mellom 3 og 8 år skal kun slå varmeenheten på/av, gitt at den er plassert eller installert på det tiltenkte og normale bruksstedet, og at barna er under oppsyn eller er blitt opplært i trygg bruk av varmeenheten og forstår de involverte farene. De skal ikke koble til, regulere eller rengjøre varmeenheten eller utføre brukervedlikehold.
- Hvis strømledningen er skadet, skal den erstattes av produsenten eller en elektrisk kyndig person.

Produktinformasjon

- Varmeenhetene er ment som permanente installasjoner på veggfestet som følger med i pakken, figur 1.1 til 1.4.
- ADVARSEL - For å unngå overoppheting ikke dekk dette varmeapparatet, figur 1.5.
- Ikke installer dette varmeapparatet rett under en stikkontakt, figur 1.5.
- Koble til varmeenheten i henhold til kablingsskjemaet, figur 2a og 2b.
- Ekstern spenning skal kobles til klemme 4 hvis du vil ha muligheten til å bruke ekstern temperaturkontroll.
- Varmeenhetene er dobbeltisolerte, klasse II. Separat jording kreves ikke.
- BETA IP21-varmovnen som er sikret mot dryppende vann, må ikke installeres på steder hvor den kan bli utsatt for vannspray.
- BETA IP24-varmovnen som er sikret mot vannsøl, må ikke installeres på steder hvor den kan bli utsatt for vannstråler.
- I de tilfeller der BETA-varmovnen installeres på et bad, må bryteren og andre kontroller ikke være innen rekkevidde for den som tar et bad.
- Varmeenhetene er utstyrt med en elektronisk termostat.
- Energiforbruket til hjelpeutstyret er mindre enn 0,5W.
- Radiofrekvensområde er 2,4 til 2,483 GHz.
- Makseffekt for radio er +3 dBm.

LED-indikatorer

LED-indikator C		Grønn: termostat er på, oppvarming er av
		Rød: oppvarming er på
LED-indikator B		Blå blinker: paring pågår
		Blå blinker raskt: tilbakestilling til fabrikkstandard
		Blå: temperaturendring
LED-indikatorer C og B	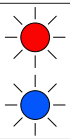	Rød og blå blinker annenhvert: sensorfeil

Kontrollpanel, figur 3

A	Strømbryter
B	Blå LED-indikator
C	Rød/grønn LED-indikator
D	Justeringsknott
E	Pare varmeenheten med mobilenhet / fabrikktilbakestilling

Igangsette varmeenheten

- Bruk strømbryteren (A) til å slå varmeenheten på (stilling **I**) og av (stilling **0**).
- Juster ønsket temperatur med justeringsknotten (D).

Kalibrering av justeringsknotten, figur 4

- Sjekk temperaturen etter ca. 24 timer. Hvis temperaturen ikke stemmer med innstilt verdi, skal du kalibrere justeringsknotten på termostaten.
- Fjern justeringsknotten.
- Sett knotten på tennene slik at knotten viser den faktiske temperaturen.
- Still inn til ønsket temperatur med justeringsknotten.

Brukerveiledning for applikasjonen Ensto Heat Control

Med denne applikasjonen kan du programmere og endre innstillingene på varmeenheten. Bluetooth-teknologi brukes for trådløs tilkobling. Du kan koble til én enhet om gangen. Rekkevidden i åpent rom er ca. 5 meter.

Merk! Programmet støtter ikke norsk språk.

Idriftsetting

- Last ned applikasjonen Ensto Heat Control fra Apple Store eller Google Play, figur 6.1.
- Åpne programmet. I "**DEMO"**-modus kan du øve deg på å bruke applikasjonen. Opplæringsvideoen viser applikasjonens funksjoner og veileder deg gjennom idriftsettingen. Du kan når som helst gå tilbake til opplæringen via "**Support"**-menyen (støtte).
- Etter opplæringen skal du pare mobilenheten din med varmeenheten, figur 6.2.
  - » Slå på varmeenheten med strømbryteren (A).
  - » Fjern justeringsknotten (D).
  - » Trykk på Bluetooth-knappen (E) på varmeenheten i 1 sekund.
  - » Den blå LED-indikatoren (B) blinker.
  - » Når applikasjonen finner varmeenheten, kan du se standardnavnet "**New heater**" (ny varmeenhet) på mobilskjermen.
  - » Trykk på knappen "**New heater**" innen 45 sekunder.
  - » Den blå LED-indikatoren (B) slår seg av når paringen er fullført eller det er gått 45 sekunder.
  - » Sett justeringsknotten (D) på plass.
- • Du kan nå finne varmeenheten under "**Devices / My devices**" (enheter / mine enheter).

Temperaturendring med kalender, forsterkning og ferie

- Med denne applikasjonen kan du endre temperaturinnstillingen som er angitt med justeringsknotten (D) på varmeenheten.
- Du kan enten skru opp eller ned temperaturen.
- Den blå LED-indikatoren (B) er på, men temperaturendringen er i bruk.
- Trykk på knappen på startskjermen for å aktivere redigeringsmodus.
- "**Calendar**" (kalender) brukes for handlinger som gjentas ukentlig. Du kan for eksempel senke temperaturen på natten på hverdager, og når du er bortreist. Merk! Når du foretar innstilling for natten, må natten deles inn i to deler.
- "**Boost**" (forsterkning) brukes for midlertidige temperaturendringer. Du kan for eksempel skru opp temperaturen på badet etter en dusj, slik at gulvet tørker raskere.
- "**Vacation**" (ferie) brukes for langvarige temperaturendringer, f.eks. hvis du tar en helgetur eller den årlige ferieturen.

- Knappene "**Calendar**", "**Boost**" og "**Vacation**" er på/av-knapper. Når temperaturendringen er aktivert, er knappene "**Calendar**" og "**Vacation**" grønne, mens knappen "**Boost**" er oransje.
- Når funksjonen "**Adaptive temperature change**" (tilpasset temperaturendring) er aktiv, vil termostaten fremskynde oppvarmingen slik at ønsket temperatur nås på det planlagte tidspunktet. Denne funksjonen er på som standard.

Ekstern temperaturkontroll

- Du kan bruke ekstern temperaturkontroll hvis ekstern spenning er tilkoblet varmeenheten.
- Aktiver/deaktiver funksjonen fra "**Settings / External control**" (innstillinger / ekstern kontroll).
- Fra "**Temperature**" (temperatur) kan du angi ønsket absolutt temperaturverdi. "**Temperature change**" (temperaturendring) kan enten være en økning eller senking av innstillingsverdien for temperaturen. Standard for ekstern kontroll er absolutt temperatur 10 °C.
- Den blå LED-indikatoren (B) er på, men temperaturendringen er i bruk.
- Hvis "E**xternal Control / Temperature**" (ekstern kontroll / temperatur) er aktivert, kan du ikke bruke justeringsknotten til å stille inn temperaturen.

Startskjerm, figur 6.3

F	Aktiv enhet
G	Innstillingsverdi for temperatur
H	Faktisk temperatur
K	På/av-knapp
L	Aktiver redigeringsmodus

Tilbakestilling til fabrikkinnstillinger, figur 6.4

- Fjern justeringsknotten (D), figur 6.4.
- Trykk på Bluetooth-knappen (E) på varmeenheten.
- Etter sju sekunder begynner den blå LED-indikatoren (B) å blinke raskt.
- Parede enheter, forbruksinformasjon og kalenderinnstillinger slettes.

Batteri

- Hensikten med batteriet er å holde klokken i gang ved strømbrudd. Hvis klokken ikke viser korrekt tid, skal batteriet byttes. Intervallet for batteribytte er flere år og avhengig av bruken.

Batteriet skal kun byttes av en erfaren eller instruert person.
Koble fra strømforsyningen før batteriet byttes.

- Fjern termostaten, figur 7.
- Batteriet ligger under termostatens kretskort.
- Bytt batteriet med samme batteritype som originalen: CR1632.
- Sett termostaten på plass.
- Avhend det brukte batteriet i henhold til lokale resirkuleringsretningslinjer.

Miljøaspekter

Varmeenhetens pappemballasje er resirkulerbart.

Når varmeenheten har fullført sin livssyklus, skal den avhendes i henhold til lokale resirkuleringsretningslinjer.

Garanti

Garantiperioden for Ensto Beta-varmeenheter er fem år fra kjøpsdatoen, men ikke lenger enn seks år fra produksjonsdatoen. Produksjonsdatoen står på typeskiltet. Garantivilkår, se produktkortet på www.ensto.com.

Samsvarserklæring

Ensto Finland Oy erklærer herved at Beta-varmeenhetene er i samsvar med direktiv 2014/53/EU. Hele teksten i samsvarserklæringen for EU er tilgjengelig på følgende internettadresse: www.ensto.com.

POL **Nagrzewnice Beta-BT**

Instrukcja instalacji i obsługi

Instrukcja dotyczące bezpieczeństwa

- Nagrzewnice mogą być instalowane wyłącznie przez osobę posiadającą odpowiednie kwalifikacje elektryczne.
- Przed przystąpieniem do jakichkolwiek prac instalacyjnych lub konserwacyjnych należy odłączyć zasilanie nagrzewnicy.
- Instrukcję obsługi należy przechowywać w bezpiecznym oraz dostępnym miejscu.
- Osoby, które nie są w stanie obsługiwać urządzenia zgodnie z instrukcją obsługi, nie mogą korzystać z tego urządzenia.
- UWAGA - Niektóre części tego urządzenia mogą stać się bardzo gorące oraz spowodować oparzenia. Szczególną uwagę należy zwrócić na obecność dzieci oraz osób wymagających specjalnej troski.
- Dzieci poniżej 3 lat powinny być trzymane z daleka, chyba że są pod stałym nadzorem.
- Dzieci w wieku od 3 do 8 lat mogą włączać/wyłączać nagrzewnicę tylko pod warunkiem, że został on umieszczony lub zainstalowany w przewidzianym dla niego normalnym położeniu roboczym oraz że otrzymały nadzór lub instrukcje dotyczące użytkowania grzejnika w bezpieczny sposób i rozumieją związane z tym zagrożenia. Nie wolno im podłączać, regulować i czyścić nagrzewnicy ani wykonywać czynności konserwacyjnych przewidzianych dla użytkownika.
- Jeśli przewód zasilający jest uszkodzony, musi zostać wymieniony przez producenta lub osobę posiadającą odpowiednie kwalifikacje elektryczne.

Informacje o produkcie

- Nagrzewnice przeznaczone są do stałego montażu na stojaku ściennym, który dołączony jest do zestawu, rysunki 1.1 - 1.4.
- OSTRZEŻENIE - aby uniknąć przegrzania, nie wolno przykrywać nagrzewnicy, rysunek 1.5.
- Nie należy instalować nagrzewnicy bezpośrednio pod gniazdem zasilającym, rysunek 1.5.
- Podłączyć nagrzewnicę zgodnie ze schematem połączeń, rysunki 2a i 2b.
- Napięcie zewnętrzne musi być podłączone do zacisku 4, jeśli chcesz mieć możliwość korzystania z zewnętrznej regulacji temperatury.
- Nagrzewnice są podwójnie izolowane, klasa II. Oddzielne uziemienie nie jest konieczne.
- Nagrzewnica BETA IP21 zabezpieczona przed kapiącą wodą nie może być instalowana w miejscach, w których może być narażona na działanie rozpryskującej się wody.
- Nagrzewnica BETA IP24 nie może być instalowana w miejscach, w których może być narażona na działanie strumienia wody.
- Gdy nagrzewnica BETA jest zainstalowana w łazience, przełącznik oraz inne elementy sterujące nie mogą znajdować się w zasięgu osoby kąpiącej się.
- Nagrzewnice wyposażone są w elektroniczny termostat.
- Zużycie energii pomocniczej jest mniejsze niż 0,5 W
- Zakres częstotliwości radiowej to 2,4 ... 2,483 GHz.
- Maksymalna moc transmisji radiowej to +3 dBm.

Diody LED

Dioda LED C		Zielona: termostat jest włączony, ogrzewanie jest wyłączone
		Czerwona: ogrzewanie jest włączone
Dioda LED B		Miga na niebiesko: parowanie w toku
		Szybko miga na niebiesko: zerowanie do ustawień fabrycznych
		Niebieska: zmiana temperatury
Diody LED C i B	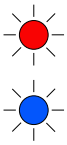	Czerwona i niebieska migają naprzemiennie: uszkodzony czujnik

Panel sterowania, rysunek 3

A	Przełącznik zasilania
B	Niebieska dioda LED
C	Czerwona / zielona dioda LED
D	Pokrętło regulacyjne
E	Parowanie grzejnika z urządzeniem przenośnym / zerowanie do ustawień fabrycznych

Uruchomienie nagrzewnicy

- Za pomocą przełącznika zasilania (A) włączyć nagrzewnicę (pozycja **I**) oraz wyłączyć (pozycja **0**).
- Przy użyciu pokrętła ustaw żądaną temperaturę (D).

Kalibracja pokrętła regulacyjnego, rysunek 4

- Sprawdź temperaturę po upływie mniej więcej 24 godzin. Jeśli temperatura nie odpowiada ustawionej wartości, skalibruj pokrętło regulacyjne (rysunek 6).
- Zdejmij pokrętło regulacyjne.
- Umieść pokrętło na zębach w taki sposób, aby wskazywało aktualną wartość temperatury.
- Przy użyciu pokrętła ustaw żądaną temperaturę.

Instrukcja użytkownika dotycząca korzystania z aplikacji Ensto Heat Control

Dzięki tej aplikacji możesz programować i zmieniać ustawienia swojej nagrzewnicy. Do nawiązywania łączności bezprzewodowej wykorzystywana jest technologia Bluetooth. Połączenie można ustanowić wyłącznie z jednym urządzeniem na raz. Zasięg w przypadku wolnej przestrzeni wynosi w przybliżeniu 5 m.

Uruchamianie

- Pobierz aplikację Ensto Heat Control z Apple Store lub Google Play, rysunek 6.1.
- Uruchom aplikację. Tryb „**DEMO**" pozwoli Ci przećwiczyć korzystanie z aplikacji. Dzięki filmowi instruktażowemu zapoznasz się z funkcjami oraz wskazówkami związanymi z uruchamianiem. W dowolnym momencie możesz powrócić do modułu Instruktażowego z poziomu menu „**Support**" (Pomoc).
- Po zapoznaniu się z modułem instruktażowym sparuj swoje urządzenie przenośne z nagrzewnicą, rysunek 6.2.
  - » Włącz nagrzewnicę za pomocą wyłącznika zasilania (A).
  - » Zdemontuj pokrętło regulacyjne E.
  - » Wciśnij i przytrzymaj przez 1 sekundę przycisk Bluetooth (E) znajdujący się na nagrzewnicy.

» Niebieska dioda LED (B) zacznie migać.

» Gdy aplikacja wykryje Twoją nagrzewnicę, na urządzeniu przenośnym wyświetlona zostanie jego nazwa domyślna „**Nowa nagrzewnica**".

» W ciągu 45 sekund wciśnij przycisk „**Nowa nagrzewnica**".

» Po zakończeniu parowania lub po upływie 45 sekund, niebieska dioda LED (B) zgaśnie.

» Złóż na miejsce pokrętło regulacyjne (D).

- Teraz można znaleźć swoją nagrzewnicę w menu „**Urządzenia / Moje urządzenia**".

Zmiana temperatury za pomocą funkcji Kalendarz, Zwiększanie oraz Wakacje

- Przy pomocy tej aplikacji można również dokonać zmiany ustawienia temperatury dokonanego za pomocą pokrętła regulacyjnego (D) znajdującego się na nagrzewnicy.
- Zmiana może dotyczyć zarówno zwiększenia, jak i obniżenia temperatury.
- Podczas dokonywania zmiany temperatury świecić będzie się niebieska dioda LED (B).
- Aby przejść w tryb edycji wciśnij przycisk znajdujący się na ekranie głównym.
- „**Kalendarz**": funkcja ta najlepiej sprawdza się w przypadku cyklicznych zmian w obrębie tygodnia. Na przykład, zarówno w dni robocze, jak i na czas weekendowych wyjazdów możesz obniżyć wartość temperatury nocnej. Uwaga! W przypadku ustawiania temperatury nocnej, dana noc musi zostać przypisana do dwóch sekcji.
- „**Zwiększanie**": funkcja ta umożliwia tymczasową zmianę temperatury. Na przykład, gdy weźmiesz prysznic możesz podnieść temperaturę w łazience, dzięki czemu podłoga będzie schnąć szybciej.
- „**Wakacje**": funkcja ta najlepiej sprawdza się w przypadku dłuższych zmian temperatury, na przykład podczas wyjazdów weekendowych czy wakacji.
- „**Kalendarz**", „**Zwiększanie**" i „**Wakacje**" są przyciskami typu wł./wył. Gdy funkcja zmiany temperatury zostanie włączona, przyciski „**Kalendarz**" i „**Wakacje**" będą miały kolor zielony, a przycisk „**Zwiększanie**" kolor pomarańczowy.
- Gdy funkcja „**Adaptacyjna zmiana temperatury**" jest włączona, termostat będzie zwiększał ogrzewanie w taki sposób, aby zadana temperatura mogła zostać osiągnięta w zaplanowanym czasie. Domyślnie, funkcja ta jest włączona.

Zewnętrzna zmiana temperatury

- W przypadku podłączenia do grzałki napięcia zewnętrznego można zastosować zewnętrzną zmianę temperatury.
- Funkcję można włączać / wyłączać w menu „**Ustawienia / Sterowanie zewnętrzne**".
- W polu „**Temperatura**" można ustawić żądaną wartość temperatury bezwarunkowej. „**Zmiana temperatury**" może być albo wzrostem, albo spadkiem temperatury zadanej. Domyślnie dla sterowania zewnętrznego jest to temperatura bezwarunkowa 10 °C.
- Podczas dokonywania zmiany temperatury świecić będzie się niebieska dioda LED (B).
- Jeżeli opcja "**Sterowanie zewnętrzne / Temperatura**" jest włączona nie można dokonywać regulacji za pomocą pokrętła.

Ekran główny, rysunek 6.3

F	Urządzenie aktywne
G	Temperatura nastawy
H	Temperatura aktualna
K	Przełącznik wł./wył.
L	Wejście do trybu edycji

Zerowanie do ustawień fabrycznych, rysunek 6.4

- Zdemontuj pokrętło regulacyjne (D), rysunek 6.4.
- Wciśnij przycisk Bluetooth (E) znajdujący się na nagrzewnicy.
- Po upływie 7 sekund niebieska dioda LED (B) zacznie szybko migać.
- Wykasowane zostaną urządzenia sparowane, informacje o zużyciu oraz ustawienia kalendarza.

Bateria

- Bateria ma za zadanie zapewniać zasilanie podczas przerw w dostawach prądu. Jeśli zegar nieustannie wskazuje niewłaściwą godzinę, należy wymienić baterię. Wymiany baterii, z reguły, dokonuje się raz na kilka lat, w zależności od sposobu eksploatacji.

Bateria może być wymieniana wyłącznie przez osobę posiadającą odpowiednie kwalifikacje.
Przed dokonaniem wymiany baterii należy odłączyć zasilanie.

- Wyjąć termostat, rysunek 7.
- Bateria znajduje się na karcie obwodu termostatu.
- Wymienić baterię na baterię tego samego typu co oryginalna, CR1632.
- Włożyć termostat na miejsce.
- Zużyte baterie należy utylizować zgodnie z lokalnymi przepisami dotyczącymi recyklingu.

Ochrona środowiska

Karton opakowania produktu nadaje się do ponownego przetworzenia.Gdy nagrzewnica znajduje się na końcu cyklu żywotności, należy ją zutylizować zgodnie z lokalnymi wytycznymi dotyczącymi recyklingu.

Gwarancja

Okres gwarancji na nagrzewnice Ensto Beta wynosi 5 lat od daty zakupu, lecz nie dłużej niż 6 lat od daty produkcji. Data produkcji znajduje się na etykiecie znamionowej.

Warunki gwarancji znajdują się na karcie produktu www.ensto.com.

Deklaracja zgodności

Niniejszym, firma Ensto Finland Oy oświadcza, że nagrzewnice są zgodne z Dyrektywą 2014/53/UE. Pełny tekst deklaracji zgodności UE dostępny jest pod adresem internetowym: www.ensto.com.

SRB **Beta-BT grejači**

Uputstvo za ugradnju i rad

Bezbednosna uputstva

- Grejače može da ugradi samo stručno osposobljena osoba.
- Napajanje mora da bude isključeno pre izvođenja bilo kakvih radova na ugradnji ili održavanju ovog grejača.
- Priručnik sa uputstvima mora da se nalazi na sigurnom mestu i dostupan za buduću ugradnju i servisiranje.
- Osobe koje ne mogu da rade u skladu sa uputstvom ne smeju da koriste ovaj uređaj.
- PAŽNJA – Neki delovi ovog grejača mogu jako da se zagreju i da izazovu opekotine. Posebnu pažnju treba posvetiti u slučaju prisutnosti dece i ranjivih osoba.
- Decu mlađu od 3 godine treba držati podalje, osim ako nisu pod stalnim nadzorom.
- Deca uzrasta od 3 godine do 8 godina mogu samo da uključe / isključe grejač pod uslovom da je postavljen ili ugrađen u predviđenom normalnom radnom položaju i pod uslovom da su pod nadzorom ili da im je objašnjeno kako koristiti grejač na bezbedan način i takođe je potrebno da razumeju opasnosti. Ona ne smeju da uključuju, regulišu i da čiste grejač ili da vrše održavanje.
- Ako je kabl za napajanje oštećen, mora da ga zameni proizvođač ili stručno osposobljena osoba.

Informacije o proizvodu

- Grejači su namenjeni za trajnu ugradnju na zidni nosač koji se nalazi u paketu, slika 1.1 - 1.4.
- UPOZORENJE - Nemojte da prekrivate grejalicu da ne bi došlo do pregrevanja, slika 1.5.
- Grejalicu nemojte da postavite odmah ispod utičnice, slika 1.5.
- Povežite grejač prema dijagramu ožičenja, slike 2a i 2b.
- Ako želite da koristite u zavisnosti od promene spoljašnje temperature, napon iz spoljnog izvora se mora priključiti na priključak 4.
- Grejači su dvostruko izolovani i pripadaju klasi II. Posebno uzemljenje nije potrebno.
- Grejač BETA IP21 koji je zaštićen od kapanja vode ne sme biti postavljen na mesto gde može biti izložen prskanju vode.
- Grejač BETA IP24 koji je otporan na prskanje ne sme biti postavljen na mesto gde može biti izložen mlazevima vode.
- Kada je grejač BETA postavljen u kupatilu, prekidač i ostale komande ne smeju biti u blizini osobe koja se kupa.
- Grejači su opremljeni elektronskim termostatom.
- Potrošnja pomoćne energije je manja od 0,5 V.
- Opseg radio frekvencije iznosi od 2,4 do 2,483 GHz.
- Maksimalna radio snaga iznosi +3 dBm.

LED indikatori

LED indikator C		Zeleno: termostat je uključen, grejanje je isključeno
		Crveno: grejanje je uključeno
LED indikator B		Treperi plavo: povezivanje je u toku
		Brzo treperi plavo: vraćanje na fabrička podešavanja
		Plavo: promena temperature
LED indikatori C i B	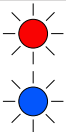	Crveno i plavo trepere naizmenično: senzor je pokvaren

Kontrolna tabla, slika 3

A	Prekidač za napajanje
B	Plavi LED indikator
C	Crveni / zeleni LED indikator
D	Dugme za podešavanje
E	Povezivanje grejača sa mobilnim uređajem / vraćanje na fabrička podešavanja

Puštanje grejača u rad

- Pomoću prekidača za napajanje (A) možete da uključite (položaj **I**) i da isključite (položaj **0**) grejač.
- Podesite željenu temperaturu dugmetom za podešavanje (D).

Kalibracija dugmeta za podešavanje, slika 4

- Proverite temperaturu nakon otprilike 24 sata. Ako temperatura ne odgovara podešenoj vrednosti, kalibrišite dugme za podešavanje na termostatu.
- Uklonite dugme za podešavanje.
- Stavite dugme na ozubljenje na takav način da dugme pokazuje stvarnu temperaturu.
- Podesite željenu temperaturu dugmetom za podešavanje.

Uputstvo za upotrebu aplikacije Ensto Heat Control

Pomoću ove aplikacije možete da programirate i da menjate postavke grejača. Bluetooth tehnologija se koristi za bežično povezivanje. Istovremeno možete da povežete jedan uređaj. Raspon u slobodnom prostoru je oko 5 m.

Napomena! Ova aplikacija ne podržava srpski jezik.

Puštanje u rad

- Preuzmite aplikaciju Ensto Heat Control sa Apple Store ili Google Play, slika 6.1.
- Otvorite aplikaciju. U "**DEMO**" režimu možete da vežbate da koristite ovu aplikaciju. Video vodič prikazuje funkcije aplikacije i vodi vas kroz puštanje u rad. Bilo kada možete da se vratite na Vodič koristeći meni "**Support**".
- Nakon korišćenja Vodiča, povežite mobilni uređaj sa grejačem, slika 6.2.
  - » Uključite grejač prekidačem za napajanje (A).
  - » Uklonite dugme za podešavanje (D).
  - » Pritisnite dugme Bluetooth (E) na grejaču i držite ga 1 sekundu.
  - » Plavi LED indikator (B) treperi.
  - » Kada aplikacija pronađe vaš grejač, na ekranu mobilnog uređaja možete da vidite zadati naziv "**New heater**".
  - » U roku od 45 sekundi pritisnite dugme "**New heater**".
  - » Plavi LED indikator (B) se isključuje kada se završi povezivanje ili kada prođe 45 sekundi.
  - » Stavite dugme za podešavanje (D) na odgovarajuće mesto.
- Sada možete da pronađete svoj grejač u odeljku "**Devices / My devices**".

Promena temperature uz Kalendar, Pojačanje i Odmor

- Pomoću ove aplikacije možete da promenite podešenu temperaturu podešenu pomoću dugmeta za podešavanje (D) na grejaču.
- Promena može biti ili povećanje ili smanjenje temperature.
- Plavi LED indikator (B) je uključen kada se koristi promena temperature.
- Pritisnite dugme na početnom ekranu da biste ušli u režim uređivanja.
- "**Calendar**" služi za događaje koji se ponavljaju svake sedmice. Na primer, radnim danima možete da smanjite temperaturu tokom noći i dok ste odsutni. Napomena! Prilikom podešavanja temperature tokom noći, noć mora biti podeljena na dva dela.
- "**Boost**" služi za privremenu promenu temperature. Na primer, nakon tuširanja možete da povećate
- temperaturu u kupatilu da bi se pod brže osušio.
- "**Vacation**" služi za dugoročne promene temperature, npr. kada odete negde za vikend ili na godišnji odmor.

- Dugmad “**Calendar**”, “**Boost**” i “**Vacation**” su dugmad za uklj/isklj. Kada je aktivirana promena temperature, dugmad “**Calendar**” i “**Vacation**” svetle zeleno, a dugme “**Boost**” je narandžasto.
- Kada je aktivna funkcija ”**Adaptive temperature change**”, termostat će pojačati grejanje kako bi željena temperatura bila dostignuta u predviđeno vreme. Podrazumevano, ova funkcija je uključena.

Promena spoljne temperature

- Možete da koristite promenu spoljne temperature ako je na grejač povezan spoljni izvor napajanja.
- Onemogućite / omogućite ovu funkciju u odeljku “**Settings / External control**”.
- U odeljku “**Temperature**” možete da podesite željenu apsolutnu vrednost temperature. “**Temperature change**” može da bude ili povećanje ili smanjenje zadate vrednosti temperature. Podrazumevana vrednost za spoljnu kontrolu je apsolutna temperatura od 10 °C.
- Plavi LED indikator (B) je uključen kada se koristi promena temperature.
- Ako je omogućena funkcija “**External Control / Temperature**”, ne možete da koristite dugme za podešavanje da biste podesili temperaturu.

Početni ekran, slika 6.3

F	Aktivni uređaj
G	Zadata vrednost temperature
H	Trenutna temperatura
K	Dugme za uklj/isklj.
L	Ulazak u režim za uređivanje

Vraćanje na fabrička podešavanja, slika 6.4

- Uklonite dugme za podešavanje (D), slika 6.4.
- Pritisnite dugme Bluetooth (E) na grejaču.
- Nakon 7 sekundi, plavi LED (B) indikator B počinje brzo da treperi.
- Povezani uređaji, informacije o potrošnji i postavke kalendara su uklonjene.

Baterija

- Svrha baterije je da održi vreme tokom nestanka struje. Ako sat ne zadržava tačno vreme, baterija mora da se zameni. Interval zamene baterije je nekoliko godina i zavisi od upotrebe.

Bateriju sme da zameni samo stručna ili podučena osoba.
Isključite napajanje pre zamene baterije.

- Uklonite termostat, slika 7.
- Baterija se nalazi na štampanoj ploči termostata.
- Zamenite bateriju istom vrstom baterije kao original, CR1632.
- Vratite termostat na njegovo mesto.
- Praznu bateriju odložite u skladu sa lokalnim smernicama za recikliranje.

Uputstva za očuvanje životne sredine

Kartonska kutija grejača je pogodna za recikliranje.

Kada je grejač na kraju radnog veka, on se mora propisno odložiti u skladu sa lokalnim smernicama za recikliranje.

Garancija

Garantni rok za Ensto Beta grejače je 5 godina od datuma kupovine, ali ne duže od 6 godina od datuma proizvodnje. Datum proizvodnje se nalazi na nalepnici.

Za uslove garancije vidite karticu o proizvodu na www.ensto.com.

Izjava o usaglašenosti

Ovime kompanija Ensto Finland Oy izjavljuje da su Beta grejači usaglašeni sa Direktivom 2014/53/EU. Kompletan tekst EU deklaracije o usaglašenosti dostupan je na sledećoj internet adresi: www.ensto.com.

(RUS) Нагреватели Beta-BT

Руководство по установке и эксплуатации

Инструкции по технике безопасности

- Установку нагревателей могут производить только квалифицированные электрики.
- Перед выполнением любых работ по установке или техобслуживанию нагреватель необходимо отсоединить от сети питания.
- Руководство по установке и эксплуатации следует хранить в надежном месте. Оно должно быть доступно на случай выполнения монтажа и обслуживания.
- Эксплуатация прибора лицами, не способными использовать его в соответствии с данной инструкцией, запрещена.
- ОСТОРОЖНО! Некоторые детали этого нагревателя могут быть очень горячими, об них можно обжечься. Будьте особенно осторожны, когда по близости дети или лица с ограниченными возможностями.
- Нельзя оставлять рядом детей до 3 лет без постоянного присмотра.
- Детям от 3 до 8 лет разрешается включать/выключать нагреватель, только если он смонтирован или установлен в надлежащее рабочее положение, и ребенку показали или рассказали, как безопасно пользоваться нагревателем, и он понимает возможные риски. Им не разрешается вставлять вилку в розетку, регулировать и чистить нагреватель, а также выполнять пользовательское обслуживание.
- Если поврежден силовой кабель, его замену должен выполнить производитель или квалифицированный электрик.

Сведения о продукте

- Эти нагреватели предназначены для стационарной установки на стену с помощью идущего в комплекте кронштейна, рис. 1.1 - 1.4.
- ВНИМАНИЕ! Ничем не накрывайте нагреватель во избежание перегрева, рис. 1.5.
- Не устанавливайте этот нагреватель непосредственно под розеткой, рис. 1.5.
- Подключите нагреватель в соответствии со схемой электропроводки, рис. 2a и 2b.
- При желании использовать внешнее управление температурой подключайте управляющий сигнал к клемме 4.
- Нагреватели обеспечены двойной изоляцией класса II. Отдельное заземление не требуется.
- Нагреватели BETA IP21 с защитой от водяных капель запрещается устанавливать в местах, где на них могут попасть брызги.
- Нагреватели BETA IP24 с защитой от брызг запрещается устанавливать в местах, где на них может попасть сильная струя воды.
- Если нагреватель BETA устанавливается в ванной, его переключатель и другие средства управления должны располагаться вне зоны, доступной принимающему ванну.
- Нагреватели оборудованы электронным термостатом.
- Потребление вспомогательной энергии составляет менее 0,5 Вт.
- Диапазон радиочастот: 2,4 ... 2,483 ГГц.
- Макс. мощность радиоизлучения +3 дБ/мВт.

Панель управления, рис. 3

A	Клавиша включения
B	Синий светодиод
C	Красный / синий светодиод
D	Ручка регулировки температуры
E	Обогреватель соединяется с мобильным устройством / Восстановление заводских настроек

Светодиод **индикаторы**

Светодиод C		Зеленый: термостат включен, обогрев отключен
		Красный: обогрев включен
Светодиод B		Мигающий синий: устанавливается соединение
		Быстро мигающий синий: выполняется сброс до заводских настроек
		Синий: изменение температуры
Светодиоды C и B	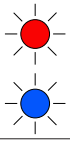	По очереди мигают красный и синий: неисправен датчик

Ввод обогревателя в эксплуатацию

- С помощью клавиши включения (A) включите (положение **I**) и выключите (положение **0**) обогреватель.
- Настройте нужную температуру с помощью ручки регулировки (D).

Калибровка термостата, рис. 4

- Проверьте температуру примерно через 24 ч. Если температура не соответствует заданному значению, выполните калибровку.
- Снимите ручку регулировки.
- Установите ручку на шестеренку таким образом, чтобы ее положение соответствовало фактической температуре.
- Настройте нужную температуру с помощью ручки.

Руководство пользователя к приложению Ensto Heat Control

Это приложение позволяет программировать и менять настройки вашего нагревателя. Беспроводная связь реализована с помощью технологии Bluetooth. Возможно подключение только одного устройства единовременно. Радиус действия составляет около 5 м.

Ввод в эксплуатацию

- Скачайте приложение Ensto Heat Control из Apple Store или Google Play, рис. 6.1.
- Откройте приложение. Опробовать приложение можно в демонстрационном режиме «**ДЕМО**». В обучающем видео показаны функции приложения и даны указания по вводу в эксплуатацию. Вы можете в любой момент открыть обучающее видео («Tutorial») через меню помощи «**Поддержка**».
- Просмотрев обучающее видео, установите соединение своего мобильного устройства с нагревателем, рис. 6.2.
  - » Включите нагреватель с помощью клавиши включения (A).
  - » Снимите ручку регулировки (D).
  - » Нажмите кнопку Bluetooth (E) на нагревателе и удерживайте 1 секунду.
  - » Светодиод (B) мигает синим цветом.
  - » После того, как приложение найдет ваш нагреватель, на экране вашего мобильного отобразится его имя по умолчанию «**Новый нагреватель**».
  - » Нажмите и удерживайте кнопку «**Новый нагреватель**» в течение 45 секунд.

» Синий светодиод (B) гаснет, когда соединение установлено или 45 секунд истекли.
» Установите ручку регулировки обратно (D).

- После этого ваш нагреватель начнет отображаться на вкладке «**Устройства / Мои устройства**».

Изменение температуры с помощью функций Календарь, Усиление и Отпуск

- Приложение позволяет изменять температуру, заданную с помощью регулировочной ручки (D) на нагревателе.
- Температуру можно менять как в большую, так и в меньшую сторону.
- При изменении температуры загорается синий светодиод (B).
- Для перехода в режим редактирования нажмите кнопку на главной странице приложения.
- «**Календарь**» предназначен для работы с событиями, повторяющимися еженедельно. Например, в рабочие дни можно снизить температуру на ночное время и время, когда вас нет дома. Внимание! При создании настроек на ночное время, период необходимо разбивать на две части.
- «**Ускорение**» служит для временных изменений температуры. Например, можно увеличить температуру в ванной после приема душа, чтобы пол высох быстрее.
- «**Отпуск**» предназначен для продолжительных изменений температуры, например, на период отъезда на выходные или ежегодного отпуска.
- Кнопки «**Календарь**», «**Ускорение**» и «**Отпуск**» выполняют включение и отключение соответствующих функций. При активации изменения температуры кнопки «**Календарь**», «**Отпуск**» загораются зеленым, а кнопка «**Ускорение**» оранжевым.
- Когда включена функция «**Адаптивное изменение температуры**» термостат регулирует нагрев так, чтобы необходимая температура была достигнута в заданное время. По умолчанию эта функция включена.

Внешнее изменение температуры

- Если к нагревателю подключен внешний управляющий сигнал, возможно использовать функцию внешнего изменения температуры.
- Функция активируется / деактивируется через «**Настройки / Внешнее управление**».
- Нужное абсолютное значение температуры можно задать через вкладку «**Температура**». «**Изменение температуры**» позволяет увеличивать и уменьшать уставку температуры. Настройка по умолчанию для внешнего управления — 10 °C.
- При изменении температуры загорается синий светодиод (B).
- Когда включена функция «**Внешнее управление / Температура**», с помощью регулировочной ручки температуру настроить нельзя.

Главная страница, рис. 6.3

F	Активное устройство
G	Уставка температуры
H	Фактическая температура
K	Кнопка и вкл./откл.
L	Вход в режим редактирования

Восстановление заводских настроек, рис. 6.4

- Снимите ручку регулировки (D), рис. 6.4.
- Нажмите кнопку Bluetooth (E) на нагревателе.
- Через 7 секунд синий светодиод индикатор (B) начнет быстро мигать.
- Информация о сопряженных устройствах, данные расхода и настройки календаря будут удалены.

Аккумуляторная батарея

- Аккумуляторная батарея служит для поддержания работы часов во время отключения питания. Если часы сбиваются, необходимо заменить аккумуляторную батарею. Батарею необходимо менять каждые несколько лет — в зависимости от условий эксплуатации.

Замена аккумуляторной батареи должна выполняться только квалифицированным и обученным персоналом. Перед заменой аккумуляторной батареи необходимо отсоединить устройство от сети питания.

- Снимите термостат, рис. 7.
- Аккумуляторная батарея находится на печатной плате термостата.
- Замените аккумуляторную батарею на батарею такого же типа, как оригинал: CR1632.
- Установите термостат на место.
- Утилизируйте отработавшую аккумуляторную батарею в соответствии с местными требованиями по переработке отходов.

Охрана окружающей среды

Картонная упаковка нагревателя пригодна для вторичной переработки.

Отработавший нагреватель необходимо утилизировать надлежащим образом в соответствии с местными требованиями по переработке отходов.

Гарантия

Гарантийный срок для нагревателя Ensto Beta составляет 5 лет с даты покупки, но не более чем 6 лет с даты изготовления. Дата изготовления указана в паспортной табличке.

Условия гарантии указаны в карте изделия, размещенной на сайте www.ensto.com.

Декларация соответствия

Настоящим Ensto Finland Oy подтверждает соответствие нагревателей Beta требованиям Директивы 2014/53/EC. С полным текстом декларации соответствия ЕС можно ознакомиться по адресу: www.ensto.com.

СВЕДЕНИЯ О СЕРТИФИКАЦИИ

Товар сертифицирован и соответствует требованиям нормативных документов.

Фирма-изготовитель:

Ensto Finland Oy (Энсто Финлянд Ой) (Финляндия)
Ensio Miettisen katu 2 (Ул. Энсио Меттисен, 2)
P.O.BOX 77 (А/я 77)
06101 Porvoo (06101 Порвоо)
Finland (Финляндия)
Тел. +358 204 7621
Факс +358 204 762753

Импортер:

ООО "Энсто Рус"
105062 Москва
Подсосенский переулок, д.20, стр.1
Тел. +7 495 258 52 70
Факс. +7 495 258 52 69

ensto.russia@ensto.com
www.ensto.ru

ООО "Энсто Рус"
Россия, 198205 Санкт-Петербург
Таллинское шоссе (Старо-Паново),
дом 206, литер А, офис 2128
тел. (812) 325 93 40
факс (812) 325 93 41

(UKR) Радіатори Beta-BT

Інструкції з установки та експлуатації

Інструкції з техніки безпеки

- Встановлювати радіатори мають право лише фахівці-електрики.
- Перед виконанням будь-яких робот з установки або технічного обслуговування радіатора потрібно від'єднати його від джерела живлення.
- Зберігайте інструкцію з експлуатації у надійному місці, вона знадобиться вам для установки та технічного обслуговування в майбутньому.
- Особам, неспроможним експлуатувати електроприлад згідно до інструкції, забороняється користуватися електроприладом.
- УВАГА – Деякі частини радіатора можуть сильно нагріватися та спричинювати опіки. Особливу увагу слід приділяти безпеці користування радіатором в місцях, де є діти або люди з тими чи тими вадами.
- Слідкуйте за дітьми віком менше 3 років або не допускайте їх до приміщення, де знаходиться радіатор.
- Діти віком від 3 до 8 можуть лише вмикати/вимикати радіатор за умови, що він був установлений у нормальному робочому положенні і що діти перебувають під доглядом або отримали вказівки щодо безпечного користування радіатором та розуміють фактори небезпеки, пов'язані з користуванням ним. Дітям забороняється вмикати, регулювати, чистити радіатор або виконувати його технічне обслуговування.
- Якщо шнур живлення пошкоджений, його має замінити виробник або професійний електрик.

Відомості про виріб

- Радіатори призначені для постійного встановлення на настінний кронштейн, що входить до комплекту постачання, рис. 1.1 - 1.4.
- УВАГА - для уникнення перегрівання не накривайте нагрівач, рис. 1.5.
- • Не встановлюйте нагрівач безпосередньо під розеткою, рис. 1.5.
- Підключайте радіатор відповідно до схеми проводки, рис. 2a та 2b.
- Якщо ви бажаєте використовувати функцію зовнішньої зміни температури, зовнішню напругу слід підключити до контакту 4.
- Радіатори обладнані подвійною ізоляцією, клас II. Окреме заземлення не потрібне.
- Захищений від крапель води нагрівач BETA IP21 не слід встановлювати в місцях, де на нього можуть потрапляти потоки води.
- Захищений від бризок нагрівач BETA IP24 не слід встановлювати в місцях, де на нього можуть потрапляти струмені води.
- При встановленні нагрівача BETA у ванній кімнаті перемикач та інші кнопки керування мають бути недосяжними для особи, що користується ванною.
- Радіатори обладнані електронним термостатом.
- Допоміжне споживання енергії менше 0,5 Вт.
- Частота радіопередачі становить 2,4 ... 2,483 ГГц.
- Максимальна потужність радіосигналу становить +3 дБ/мВт.

Панель керування, рисунок 3

A	Перемикач живлення
B	Синій світлодіодний індикатор
C	Червоний / зелений світлодіодний індикатор
D	Регулювальна ручка
E	Сполучення радіатора з мобільним пристроєм / скидання до заводських налаштувань

Світлодіодні індикатори

Світлодіодний індикатор C		Зелений: термостат увімкнений, підігрів не працює
		Червоний: підігрів працює
Світлодіодний індикатор B		Блимає синій: виконується сполучення
		Швидко блимає синій: виконується скидання до заводських налаштувань
		Синій: зміна температури
Світлодіодні індикатори C та B	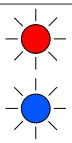	Почергово блимають красний та синій: збій датчика

Підготовка радіатора до експлуатації

- Перемикач живлення (A) призначений для увімкнення (положення **I**) та вимкнення (положення **0**) радіатора.
- Встановіть потрібну температуру за допомогою регулювальної ручки (D).

Калібрування регулювальної ручки, рис. 4

- Перевірте температуру приблизно через 24 години. Якщо температура не відповідає встановленому значенню, виконайте калібрування регулювальної ручки на термостаті.
- Зніміть регулювальну ручку.
- Покладіть ручку на шестерню в такий спосіб, щоб ручка показувала фактичну температуру.
- Встановіть потрібну температуру за допомогою регулювальної ручки.

Інструкції для користувача програми регулювання температури Ensto Heat Control

За допомогою цієї програми можна програмувати та змінювати налаштування радіатора. Для бездротового з'єднання використовується технологія Bluetooth. В будь-який час можна підключитися лише до одного пристрою. Діапазон зв'язку без перешкод складає приблизно 5 м.

Увага! Програма не підтримує мову українську.

Підготовка до експлуатації

- Завантажте програму Ensto Heat Control із Apple Store або Google Маркету, рис. 6.1.
- Відкрийте програму. В режимі «**DEMO**» (Демо) можна попрактикуватися у користуванні програмою. У навчальному відео показані функції програми, а також зображена процедура підготовки до експлуатації. Ви можете в будь-який час відкрити навчальне відео через меню «**Support**» (Підтримка).
- Ознайомившись із навчальним відео, встановіть сполучення між мобільним пристроєм та радіатором, рис. 6.2.
  - » Увімкніть радіатор за допомогою перемикача живлення (A).
  - » Зніміть регулювальну ручку (D).
  - » Натисніть кнопку Bluetooth (E) на радіаторі та утримуйте її 1 секунду.
  - » Синій світлодіодний індикатор (B) почне блимати.
  - » Коли програма побачить ваш радіатор, на екрані мобільного пристрою відобразиться ім'я за промовчанням «**New heater**» (Новий радіатор).
  - » Натисніть кнопку «**New heater**» (Новий радіатор) протягом 45 секунд.

» Після завершення сполучення або коли мине 45 секунд, синій світлодіодний індикатор (B) згасне.

» Встановіть регулювальну ручку (D) на місце.

- Тепер індикатор буде відображатися у списку «**Devices / My devices**» (Пристрої / Мої пристрої).

Функції зміни температури за календарем, підсилення та відпустки

- За допомогою програми можна змінювати встановлену температуру, що регулюється за допомогою регулювальної ручки (D) на радіаторі.
- Можна змінювати температуру як у бік підвищення, так і в бік зниження.
- Коли змінюється температура, горить синій світлодіодний індикатор (B).
- Щоб перейти до режиму редагування, натисніть кнопку на головному екрані.
- Кнопка «**Calendar**» (Календар) призначена для подій, що повторюються щотижнево. Наприклад, у буденні дні можна знижувати температуру на ніч та коли вас немає вдома, а на вихідних – лише на ніч. Увага! При встановленні налаштувань на ніч слід розділяти ніч на дві частини.
- Кнопка «**Boost**» (Посилення) дозволяє тимчасово змінити температуру. Наприклад, після душу можна підвищити температуру у ванній кімнаті, щоб підлога висохла швидше.
- Кнопка «**Vacation**» (Відпустка) призначена для тривалого змінювання температури, наприклад, якщо ви кудись поїхали на вихідні або у вас щорічна відпустка.
- Кнопки «**Calendar**», «**Boost**» і «**Vacation**» являють собою перемикачі. Коли змінення температури активоване, кнопки «**Calendar**» (Календар) та «**Vacation**» (Відпустка) є зеленими, а кнопка «**Boost**» (Підсилення) – оранжевою.
- Коли активована функція «**Adaptive temperature change**» (Адаптивне змінення температури), термостат заздалегідь вмикає підігрів, щоб потрібну температуру було досягнено в запланований час. Ця функція є увімкненою за промовчанням.

Зовнішня зміна температури

- Якщо до радіатора підключена зовнішня напруга, можна використовувати функцію зовнішньої зміни температури.
- Щоб вимкнути/увімкнути цю функцію, відкрийте меню «**Settings / External control**» (Налаштування/ Зовнішнє керування).
- На екрані «**Temperature**» (Температура) можна встановити потрібне абсолютне значення температури. «**Temperature change**» (Зміна температури) може використовуватися для підвищення або зниження до заданої температури. За промовчанням зовнішнє керування вмикається за абсолютної температури 10 °C.
- Коли змінюється температура, горить синій світлодіодний індикатор (B).
- Якщо функція «**External Control / Temperature**» (Зовнішнє керування / Температура) активована, задавати температуру за допомогою регулювальної ручки неможливо.

Головний екран, рис. 6.3

F	Активний пристрій
G	Задана температура
H	Фактична температура
K	Кнопка увімкнення / вимкнення
L	Перехід до режиму редагування

Скидання до заводських налаштувань, рис. 6.4

- Зніміть регулювальну ручку (D), рис. 6.4.
- Натисніть кнопку «Bluetooth» (E) на радіаторі.
- Через 7 секунд синій світлодіодний індикатор (B) почне швидко блимати.
- Дані про сполучені пристрої і споживання, а також налаштування календаря буде стерто.

Батарея

- Призначення батареї полягає в тому, щоб при перериваннях подачі електрики у пристрої не порушувався відлік часу. Якщо годинник показує неправильний час, батарею слід замінити. Інтервал зміни батареї становить кілька років і залежить від інтенсивності використання пристою.

Заміна батареї має виконуватися лише фахівцем або особою, яка ознайомилася з відповідними інструкціями. Перед заміною батареї від'єднайте пристрій від джерела живлення.

- Зніміть термостат, рис. 7.
- Батарея розташована на печатній платі термостату.
- Замініть батарею на батарею такого самого типу, а саме CR1632.
- Встановіть термостат на місце.
- Утилізуйте відпрацьовану батарею відповідно до місцевих нормативів.

Захист довкілля

Картонне пакування радіатора придатне для переробки.

Коли радіатор дійшов до закінчення життєвого циклу експлуатації, його потрібно утилізувати відповідно до належних місцевих нормативів.

Гарантія

Гарантійний період для радіаторів Ensto Beta становить 5 років з дати придбання, але не більше ніж 6 років з дати випуску. Дата випуску вказана на паспортній табличці.

Для перегляду умов гарантії див. картку виробу на веб-сайті www.ensto.com.

Заява про відповідність

Цим компанія Ensto Finland Oy заявляє, що радіатори Beta відповідають вимогам Директиви 2014/53/ЄС. З повним текстом декларації про відповідність умовам ЄС можна ознайомитися за наступною веб-адресою: www.ensto.com.

ГАРАНТІЙНІ ЗОБОВ'ЯЗАННЯ

Електричний обігрівач конвекційного типу ТМ Ensto серії Beta та Beta mini (далі – конвектор Ensto).

Цим документом Виробник (Продавець) гарантує відповідність конвектора Ensto вимогам діючих на території України нормативних документів, за умови дотримання споживачем правил, які викладено в Інструкції з експлуатації конвектора Ensto та в цьому документі. Кожен конвектор Ensto піддається ретельній перевірці і суворому контролю з боку Виробника. Продавець гарантує справність виробу та відсутність виробничих дефектів на момент продажу.

Цим документом Виробник (Продавець) також гарантує реалізацію прав споживачів, передбачених чинним законодавством України про захист прав споживачів.

Строк гарантії:

Гарантійний термін експлуатації конвектора Ensto - 5 (п'ять) років, що обчислюються від дати продажу, яка вказується у відповідному гарантійному талоні, заповненому продавцем.

Протягом вказаного строку гарантії споживач, у разі виявлення недоліків (відхилення від вимог нормативних документів), має право на безоплатний ремонт чи заміну виробу згідно з вимогами чинного законодавства України про захист прав споживачів.

Умови гарантії:

Гарантія надається у тому випадку, якщо конвектор Ensto встановлений, підключений і експлуатується у відповідності з Інструкцією, що додається.

Для реалізації свого права на використання гарантії, споживач зобов'язаний надати такі документи:

- касовий чек, що підтверджує покупку конвектора Ensto;
- дійсний гарантійний талон на конвектор Ensto (правильно заповнений);
- відривний талон на гарантійний ремонт.

Заяви на гарантійне обслуговування подаються через компанію/роздрібний магазин, що здійснив продаж відповідного конвектора Ensto. Адреси інших магазинів на сайті www.ensto.ua

Гарантія не поширюється на такі випадки:

- у разі втрати гарантійного талона або касового чека;
- якщо дефекти виникли в ході використання конвектора Ensto не за його прямим призначенням;
- якщо на виробі є механічні пошкодження (тріщини, відколи і т.д.), сліди впливу на виріб надмірної сили, хімічно агресивних речовин, високих температур, підвищеної вологості, запилення;
- якщо пошкодження викликані дією непереборної сили (пожежа, повінь тощо);
- якщо виріб був неправильно підключений до електромережі, електромережа несправна, або дефект виник внаслідок перепаду напруги в мережі;
- якщо виявлено попадання в середину виробу сторонніх предметів;
- у разі, коли протягом гарантійного строку виріб експлуатувався з порушенням правил, які викладено в Інструкції з експлуатації, що додається, та в цих гарантійних зобов'язаннях.

У випадку звернення до Продавця після закінчення терміну гарантійного строку виробу, ремонт для користувача здійснюється платно.

З умовами зазначених гарантійних зобов'язань ознайомлений (-а) та погоджуюсь. Претензій до зовнішнього виду і комплектності товару не маю, Інструкцію з експлуатації отримав (-ла).

Дата _____

ПІБ Покупця _____

Підпис Покупця_____

Преставник виробника в Україні:
ТОВ «Галант Пол електра»
вул.Ярославська, 32/33
Київ, Україна, 04071
тел. (044)239 17 97

Виробник товару:
ENSTO Finland Oy, Ensio Miettisen katu 2,
P.O.Box 77, 06101, Porvoo, Finland

ГАРАНТІЙНИЙ ТАЛОН
№_____

Виробник: ENSTO FINLAND OY
Юридична адреса: Ensio Miettisen katu 2, 06100 Porvoo, Finland
Ідентифікаційний код: 1481990-6
Найменування товару, марка

_____

Заводський номер _____

Дата виготовлення _____
(рік, місяць, число)

_____ _____
(ПІБ відповідальної особи виробника (підпис) М.П

Заповнює продавець

Продавець _____
(найменування підприємства, організації, юридична адреса)

Дата продажу _____ Ціна _____
(рік, місяць, число) (гривень)

_____ _____
(ПІБ відповідальної особи продавця) (підпис) М.П

Заповнює виконавець

Товар прийнято на гарантійне обслуговування _____
(найменування підприємства - виконавця робіт
з гарантійного обслуговування, юридична адреса)

Дата взяття товару на гарантійний облік _____
(рік, місяць, число)

Номер, за яким товар взято на гарантійний облік_____

_____ _____
(ПІБ відповідальної особи виконавця) (підпис) М.П.

ОБЛІК РОБІТ З ГАРАНТІЙНОГО РЕМОНТУ

Дата	Опис недоліків	Зміст виконаної роботи, найменування і тип замінених комплектуючих виробів	Гарантійний термін експлуатації продовжено до	Підпис виконавця

_____ _____
(ПІБ відповідальної особи виконавця) (підпис) М.П.

RAK124 / © Ensto 2019

Виробник: ENSTO FINLAND OY
Юридична адреса: Ensio Miettisen katu 2, 06100 Porvoo, Finland
Ідентифікаційний код: 1481990-6

Заповнюється сервісною службою			Корінець відривного талону
Відривний талон №_____ На гарантійний ремонт протягом 5 років гарантійного терміну експлуатації		**Виробник товару:** ENSTO Finland Oy, Ensio Miettisen katu 2, P.O.Box 77, 06101 Porvoo, Finland	
Найменування товару		ПЕЧАТКА ПРОДАВЦЯ	
Марка			
Заводський №			
Дата виготовлення			
Дата продажу			
Продавець (найменування та юридична адреса)			

Заповнюється сервісною службою			Корінець відривного талону
Відривний талон №_____ На гарантійний ремонт протягом 5 років гарантійного терміну експлуатації		**Виробник товару:** ENSTO Finland Oy, Ensio Miettisen katu 2, P.O.Box 77, 06101 Porvoo, Finland	
Найменування товару		ПЕЧАТКА ПРОДАВЦЯ	
Марка			
Заводський №			
Дата виготовлення			
Дата продажу			
Продавець (найменування та юридична адреса)			

Заповнюється сервісною службою			Корінець відривного талону
Відривний талон №_____ На гарантійний ремонт протягом 5 років гарантійного терміну експлуатації		**Виробник товару:** ENSTO Finland Oy, Ensio Miettisen katu 2, P.O.Box 77, 06101 Porvoo, Finland	
Найменування товару		ПЕЧАТКА ПРОДАВЦЯ	
Марка			
Заводський №			
Дата виготовлення			
Дата продажу			
Продавець (найменування та юридична адреса)			

Корінець відривного талону на гарантійний ремонт протягом 5 років гарантійного терміну експлуатації №_____
Виконавець:_____
Вилучено - дата:_____
ПІБ відповідальної особи та підпис
_____

Виконавець:_____

Номер гарантійного обліку: _____

Причина ремонту:_____

_____

Дата ремонту: _____

Перелік робіт: _____

ПІБ відповідальної особи та підпис:_____

ПІБ та підпис покупця, що підтверджує виконання гарантійного ремонту

_____

Дата: _____

Печатка виконавця:

Корінець відривного талону на гарантійний ремонт протягом 5 років гарантійного терміну експлуатації №_____
Виконавець:_____
Вилучено - дата:_____
ПІБ відповідальної особи та підпис
_____

Виконавець:_____

Номер гарантійного обліку: _____

Причина ремонту:_____

_____

Дата ремонту: _____

Перелік робіт: _____

ПІБ відповідальної особи та підпис:_____

ПІБ та підпис покупця, що підтверджує виконання гарантійного ремонту

_____

Дата: _____

Печатка виконавця:

Корінець відривного талону на гарантійний ремонт протягом 5 років гарантійного терміну експлуатації №_____
Виконавець:_____
Вилучено - дата:_____
ПІБ відповідальної особи та підпис
_____

Виконавець:_____

Номер гарантійного обліку: _____

Причина ремонту:_____

_____

Дата ремонту: _____

Перелік робіт: _____

ПІБ відповідальної особи та підпис:_____

ПІБ та підпис покупця, що підтверджує виконання гарантійного ремонту

_____

Дата: _____

Печатка виконавця:

Better life.
With electricity.

ensto.com

ENSTO

Ensto Finland Oy
Ensio Miettisen katu 2, P.O. Box 77
FIN-06101 Porvoo, Finland
Tel. +358 20 47 621
Customer service +358 200 29 007
ensto@ensto.com